Uchwyt do podnoszenia poziomego Terrier FHX/FHSX

Informacja o produkcie

Do poziomego podnoszenia i transportu płyt stalowych i innych materiałów nie ulegających odkształceniu. Uchwyty do podnoszenia FHX/FHSX są przeznaczone wyłącznie do użytku i sprzedawane parami (lub w większej liczbie par).

Model FHX: Zacisk standardowy
Model FHSX: Zacisk z powiększonym zakresem pracy szczęk

Cechy i właściwości:

- Kompaktowa konstrukcja i duży udźwig
- Lekka konstrukcja dla łatwej obsługi

Znakowanie: zgodnie z normą, oznaczenie CE, DOR, zakres pracy szczęk oraz oznaczenie CE.
Zakończenie: Malowany, żółty
standard: EN 13155
Dodatkowa informacja: Chwytak nadaję się do podnoszenia oraz transportowania blachy stalowej o maksymalnej twardości 37 HRC (345 HB, 1166 N/mm2).

Nr artykułu	Kod	DOR ton	Szerokość szczęk mm	V mm	S mm	W mm	T mm	H mm	X	U mm	Y	Waga kg
502100100350670	1 FHX	1	0-35	140	99	10	25	11,5	65	188	15	2,6
502100200600670	2 FHX	2	0-60	180	118	15	30,5	19,5	90	287	16	7
502100201000670	2 FHSX	2	0-100	180	120	15	30,5	19,5	90	383	15	9,2
502100300600670	3 FHX	3	0-60	180	118	20	30,5	19,5	90	291	16	8
502100301000670	3 FHSX	3	0-100	180	120	20	30,5	19,5	90	387	15	10
502100400600670	4 FHX	4	0-60	220	145	25	30,5	19,5	105	304	20	13
502100401000670	4 FHSX	4	0-100	220	145	25	30,5	19,5	105	414	20	15
502100600600670	6 FHX	6	0-60	220	145	25	30,5	19,5	110	307	20	14
502100601000670	6 FHSX	6	0-100	220	145	25	30,5	19,5	120	414	20	16,5
502100800600670	8 FHX	8	0-60	225	135	35	30,5	19,5	120	336	30	19
502100801000670	8 FHSX	8	0-100	225	135	35	30,5	19,5	120	428	30	21
502101000600670	10 FHX	10	0-60	225	135	35	30,5	19,5	120	336	30	19
502101001000670	10 FHSX	10	0-100	225	135	35	30,5	19,5	120	428	30	22
502101200600670	12 FHX	12	0-60	225	135	35	30,5	19,5	120	336	30	19
502101201000670	12 FHSX	12	0-100	225	135	35	30,5	19,5	120	428	30	22
502101500600670	15 FHX	15	0-60	262	147	35	43	21,5	160	344	35	30
502101501500670	15 FHSX	15	0-150	350	240	35	45	27,5	140	665	35	53
502102500600670	25 FHX	25	0-60	262	147	40	43	21,5	175	349	35	33
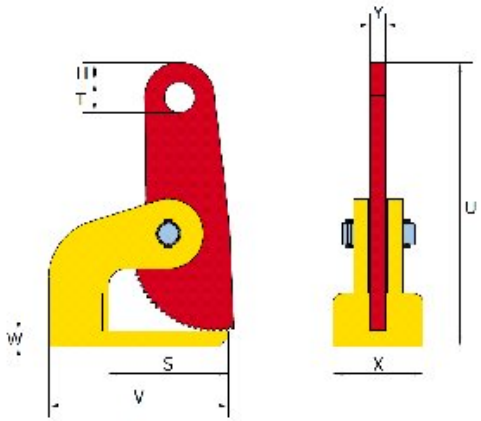
Rysunek techniczny