Uchwyt do transportu pionowego IP10

Informacja o produkcie

Ogólne: Uchwyt do transportu pionowego IP10 znajduje zastosowanie podczas pionowego podnoszenia, obracania oraz przenoszenia arkuszy, płyt lub wyrobów gotowych. W zależności od potrzeb możliwe jest przenoszenie w orientacji poziomej do pionowej oraz z powrotem do poziomej (180°). Zwykle używany jest jako jednopunktowy punkt mocujący.

Szeroki wybór rozwarcia szczęk od 0 do 155mm. Dostępne w różnych konfiguracjach:

IP10 - standardowy uchwyt dla materiałów z twardością powierzchniową do 37Rc (345 HB).

IP10J - Powiększone otwarcie szczęk.

IP10S - Do użytku ze stalą nierdzewną
IP10H- Do użytku z materiałami o twardości powierzchniowej do 47Rc (450 HB).
Pełen 180* zakres obrotu do przenoszenia i obracania.
Możliwość blokady otwarcia i zamknięcia z zatrzaskiem dla naprężenia a następnie wypuszczenia materiału.
Dostępny zestaw opcjonalny IP-5000 Stinger . Pozwala na łatwe połączenie uchwytu oraz haku do przenoszenia.

Konstrukcja: oparta na EN 13155

Znakowanie: zgodnie z normą, oznaczenie CE, Logo, WLL, pojemność szczęk, numer seryjny, data tesu obciążenia próbnego, znak CE
Zakończenie: Pomarańczowo/Niebieska farba
standard: EN 13155
Dodatkowa informacja: Min załadunek wynosi 10% WLL

Współczynnik bezpieczeństwa: 4:1

Nr artykułu	DOR ton	Szerokość szczęk mm	Model	Waga kg
502100050160360	0,5	0-16	0.5-IP10	1,8
502100100200360	1	0-20	1-IP10	2,2
502100200350360	2	0-35	2-IP10	7,6
502100300400360	3	0-40	3-IP10	13,8
502100450400360	4,5	0-40	4.5-IP10	15
502100601000360	6	50-100	6-IP10J	24,5
502100900500360	9	0-50	9-IP10	27,5
502100901000360	9	50-100	9-IP10J	28,5
502101200540360	12	0-54	12-IP10	49
502101201080360	12	54-108	12-IP10J	58
502101600640360	16	5-64	16-IP10	68
502101601280360	16	64-128	16-IP10J	80
502102250800360	22,5	5-80	22.5-IP10	124
502102251550360	22,5	80-155	22-IP10J	131
502103000800360	30	5-80	30-IP10	124
502103001550360	30	50-155	30-IP10J	147

Rysunek techniczny

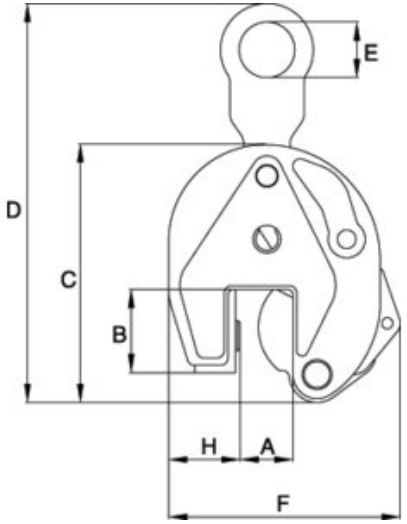
E
D
C
B
H
A
F

J
K
G

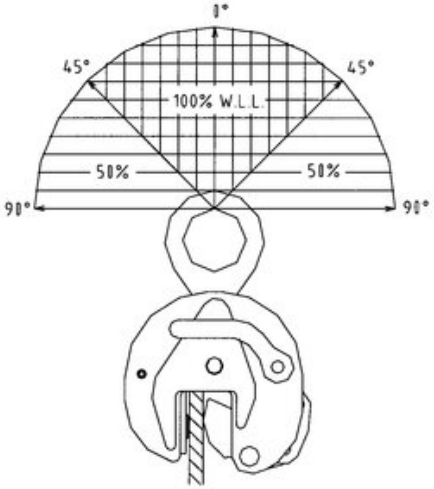
0°
45°
45°
100% W.L.L.
50%
50%
90°
90°

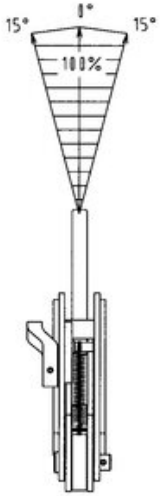
0°
15°
15°
100%