Wciągnik pneumatyczny TMH 3000 3 – 6T

Informacja o produkcie

Nowe pneumatyczne wciągniki łańcuchowe serii Red Rooster TMH są najszybszymi dostępnymi na rynku wciągnikami łańcuchowymi o prędkości 5,4 m/min i najmniejszej w swojej klasie wysokości montażu: zaledwie 537 mm.
Dzięki klasyfikacji mechanizmu M4 (800 godzin) wciągnik ten ma bardzo dobrą wytrzymałość, gwarantując ciągłą pracę.
Wciągniki TMH są zaprojektowane z dodatkowym, uchem dla łatwej instalacji, które może być używane jako dodatkowe zabezpieczenie ładunku podczas podnoszenia, ponieważ posiada taki sam DOR jak wciągnik

Funkcje standardowe:

- Precyzyjna regulacja prędkości (sterowanie linowe i/lub z kasety sterującej)
- Optymalna kontrola obciążenia, bardzo dokładne pozycjonowanie
- Główny zawór odcinający powietrze
- Mechaniczny system zatrzymania końcowego
- Ogranicznik obciążenia (wbudowany) bez utraty wysokości instalacyjnej
- Niski poziom hałasu (80 dBA)
- Ciśnienie powietrza 0,4 - 0,63 MPa (4-6,3 bar)
- Odprowadzanie powietrza zużytego

Funkcje opcjonalne:

- Specyfikacja morska/odporność na korozję
- Wykonanie od C2 (przemysłowe) do C5 (Offshore) - standardowo wykończenie w kolorze czerwonym. Inne kolory z palety RAL dostępne na zamówienie.
- Wybór kaset sterujących
- Kaseta sterowania radiowego do wciągników elektro-pneumatycznych
- Systemy sterowania
- Kolektory łańcuchowe (PVC, stal ocynkowana lub nierdzewna)
- Szeroki wybóre haków i krętlików
- Systemy zasilania powietrzem i zawory
- Odprowadzanie powietrza zużytego
- Indywidualny projekt do zastosowań specjalnych
- Systemy prowadzenia przewodów (firanka)
- Główny zawór odcinający powietrze

ATEX:

- Zgodnie z dyrektywą WE 94/9/WE (klasyfikacja ex)

Zalecane: zdecydowanie zalecamy stosowanie urządzenia do uzdatniania powietrza SMC (Sprzedawane oddzielnie.)

Znakowanie: zgodnie z normą, oznaczenie CE

standard: EN 14492-2

Nr artykułu	Kod	DOR ton	Liczba łańcuchów	Prędkość podnoszenia bez ładunku [m/min]	Zapotrzebowanie na powietrze przy podnoszeniu [l/s]	Prędkość podnoszenia z ładunkiem [m/min]	Prędkość opuszczania z ładunkiem [m/min]	Zapotrzebowanie na powietrze przy opuszczaniu [l/s]	A mm	B mm	C mm	D mm	E mm	F Ø	H	I	Waga kg
5601TMH3000C	TMH-3000C	3	1	10,8	56	5,4	10,2	68	537	314	189	125	265	311	5034		99
5601TMH3000PE	TMH-3000PE	3	1	10,8	56	5,4	10,2	68	537	314	189	125	265	311	-	-	99
5601TMH6000C2	TMH-6000C2	6	2	5,4	56	2,7	5,1	68	742	371	245	126	265	311	6542		124
5601TMH6000P2E	TMH-6000P2E	6	2	5,4	56	2,7	5,1	68	742	371	245	126	265	311	6542		124
5601TMH9000C3	TMH-9000C3	9	3	3,6	56	1,8	3,4	68	783	455	160	295	265	311	7553		170
5601TMH9000P3E	TMH-9000P3E	9	3	3,6	56	1,8	3,4	68	783	455	160	395	265	311	7553		170
5601TMH12000C4	TMH-12000C4	12	4	2,7	56	1,35	2,5	68	856	398,5	149,5	249	309	266	8364		190
5601TMH12000P4E	TMH-12000P4E	12	4	2,7	56	1,35	2,5	68	856	398,5	149,5	249	309	266	8364		190
5601TMH15000C5	TMH-15000C5	15	5	2,16	56	1,08	2,04	68	855	466	152,5	313,5	300	275	8358		280
5601TMH15000P5E	TMH-15000P5E	15	5	2,16	56	1,08	2,04	68	855	466	152,5	313,5	300	275	8458		280
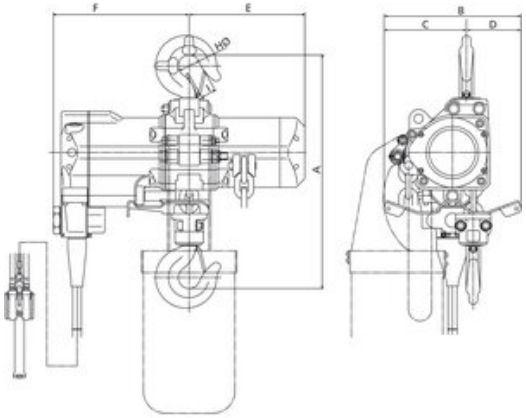
Rysunek techniczny