Zblocze dźwignicowe szybkobieżne 6-krążkowe

Informacja o produkcie



Ogólne:
Zblocza dźwignicowe mogą być stosowane w szerokiej gamie żurawi lądowych, takich jak żurawie samojezdne i gąsienicowe. Są one doskonałym wyborem tam, gdzie wymagana jest częsta wymiana bloków.
- Podwójnie uszczelnione, bezobsługowe łożyska wałeczkowe.
- Współczynnik bezpieczeństwa konstrukcji 4:1.
- Kute stalowe haki DIN o wysokiej wytrzymałości na rozciąganie.
- Rolki z żeliwa sferoidalnego, z rowkiem smarowanym grafitem.
- Płyty boczne o wysokiej odporności na uderzenia.
- Zakres temperatur pracy -40 do +80°C.
- Smarowanie przy zawieszeniu haka.
- 4 lub 8-punktowa blokada haka.
- Szybka prowadnica do szybkiego zwijania.
- Zatrzask bezpieczeństwa z trzpieniem blokującym.
- Wykończenie C3M w kolorze żółtym sygnalizacyjnym z czarnym paskiem.

Opcje:
- Podwójny hak.
- Podwójny hak z otworem na szeklę.
- Poczwórny hak.
- Ucho na szeklę.

Ważne!

Indywidualne customowe zapytania mile widziane.

... *Read more*

Współczynnik bezpieczeństwa: 4:1

Certex Polska
info@certex.pl
+48 91 817 28 49

© November 2026 - All Rights Reserved

Lifting Solutions Group
Axel Johnson International

Zblocze dźwignicowe szybkobieżne 6-krążkowe

Rysunek techniczny

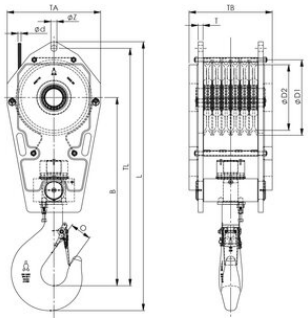

Certex Polska
info@certex.pl
+48 91 817 28 49

© November 2026 - All Rights Reserved

CERTEX | Lifting Solutions Group
Axel Johnson International

Zblocze dźwignicowe szybkobieżne 6-krążkowe

Dane techniczne

Nr artykułu	DOR ton	Model	Lina Ø mm	Średnica krążka mm	rozmiar haka	B mm	L mm	O mm	T mm	TA mm	TB mm	TL mm mm	Ø D1 mm mm	Ø D2 mm mm	Ø Z mm mm	Waga kg
6097FRB36019663EA	63	FRB 360 .19 .6 .63 .E .A	19	420 / 360	16	973	-	97	30	510	522	1 243	420	360	37	680
6097FRB36019663EB	63	FRB 360 .19 .6 .63 .E .B	19	420 / 360	16	973	-	97	30	510	522	1 243	420	360	37	725
6097FRB40019663E	63	FRB 400 .19 .6 .63 .E	19	460 / 400	16	1 063	-	97	30	570	507	1 363	460	400	37	775
6097FRB40019680E	80	FRB 400 .19 .6 .80 .E	19	460 / 400	20	1 147	1 597	110	30	570	507	1 447	460	400	43	820
6097FRB40022680E	80	FRB 400 .22 .6 .80 .E	22	460 / 400	20	1 147	1 597	110	40	570	507	1 447	460	400	43	820
6097FRB45022680E	80	FRB 450 .22 .6 .80 .E	22	515 / 450	20	1 187	1 730	110	40	600	502	1 580	515	450	43	910
6097FRB45024680E	80	FRB 450 .24 .6 .80 .E	24	515 / 450	20	1 187	1 730	110	45	600	502	1 580	515	450	52	910
6097FRB450246100E	100	FRB 450 .24 .6 .100 .E	24	515 / 450	25	1 263	1 768	132	45	600	582	1 598	515	450	52	1 135
6097FRB450266100E	100	FRB 450 .26 .6 .100 .E	26	515 / 450	25	1 263	1 768	132	45	600	582	1 598	515	450	52	1 135
6097FRB528246150E	150	FRB 528 .24 .6 .150 .E	24	596 / 528	40	1 553	2 232	167	45	710	642	2 020	596	528	52	1 800
6097FRB528266150E	150	FRB 528 .26 .6 .150 .E	26	596 / 528	40	1 553	2 232	167	45	710	642	2 020	596	528	52	1 800
6097FRB528286150E	150	FRB 528 .28 .6 .150 .E	28	596 / 528	40	1 553	2 242	167	50	710	642	2 030	596	528	59	1 800
6097FRB528266160E	160	FRB 528 .26 .6 .160 .E	26	596 / 528	40	1 581	2 178	167	45	710	682	1 966	596	528	52	2 270
6097FRB528286160E	160	FRB 528 .28 .6 .160 .E	28	596 / 528	40	1 581	2 188	167	50	710	682	1 976	596	528	59	2 270
6097FRB575286200E	200	FRB 575 .28 .6 .200 .E	28	650 / 575	50	1 661	2 317	188	50	770	602	2 081	650	575	59	2 270
6097FRB670286235E	235	FRB 670 .28 .6 .235 .E	28	760 / 670	50	1 716	2 442	188	50	870	952	2 206	760	670	59	4 160
6097FRB670326235E	235	FRB 670 .32 .6 .235 .E	32	760 / 670	50	1 716	2 442	188	60	870	952	2 206	760	670	66	4 160

Certex Polska
info@certex.pl
+48 91 817 28 49

© November 2026 - All Rights Reserved