Таль электрическая KITO FER2

Product information

Электрическая цепная таль, разработанная для пищевой промышленности. Смазочные материалы класса пищевой промышленности, используемые на несущей цепи и механизмов соответствуют стандарту NFS H1, что обеспечивает безопасное использование в любом учреждении, где возможен случайный контакт с продуктами.
Поднимает от 500 кг до 2 тонн.

Стандартные конфигурации:

- 400 В / 50 Гц / 3 фазы
- Стандартная высота подъема 3 м
- Электромагнитный тормоз: повышенная эффективность и безопасность
- Прочный литой алюминиевый корпус защищает преобразователь частоты от воздействия внешних факторов
- Белый эпоксидный Нижний крюк
- Защелка крюка из нержавеющей стали
- Полностью закрытый электродвигатель с вентилятором
- Не требует технического обслуживания и простой в эксплуатации преобразователь частоты для 2-х скоростей подъема для точного позиционирования нагрузки
- Односкоростное контакторное управление
- Углеродная фрикционная муфта: защищает цепную лебедку в случае перегрузки от повреждений и обеспечивает пользователю более высокую степень безопасности
- Стандартный тканевый контейнер для цепей
- Улучшенный процесс отжига никелированной несущей цепи (класс DAT в соответствии со стандартом EN 818-7) с высокой прочностью (800 Н / мм2) обеспечивает максимальную устойчивость и долговечность

Опция:

- Набор коррозионностойких Крюков-грузовой крюк из нержавеющей стали, резиновая подушка (0,5 т и 1 т), никелированный ограничитель (0,5 т и 1 т), цепная пружина из нержавеющей стали и ограничительная пластина (2 т)
- Набор коррозионностойких тележек - колеса тележек из нержавеющей стали, направляющие ролики нержавеющей стали, никелированные рельсы, никелированный ролик подвеса
- Контейнер для цепи из нержавеющей стали, пластика или полотна
- Чехол для подвески

Temperature range: -20ºC до +40ºC

WLL ton	Код продукции	Lifting speed m/min.	Hoist motor H.P.	Bottom hook headroom. Standard mm	Bottom hook headroom. Stainless steel mm	Rated current (amsp) 220V	Rated current (amsp) Load chain falls 440V	Rated current (amsp) Weight 575V	Bec kg
0,5	FER2005L	4,6	0,75	370	452	3,4	1,7	1,4	33
1	FER2010L	4,3	1,2	432	539	4,8	2,5	1,8	38
2	FER2020L	4,3	2,4	574	594	8,6	4,2	3,3	74
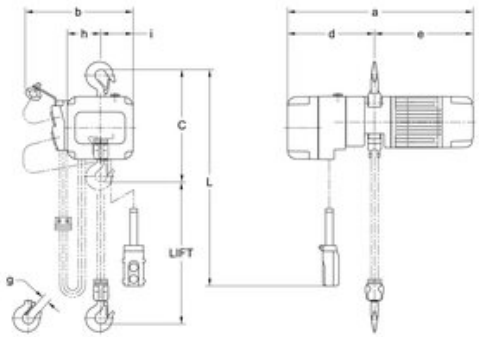
Blueprint