Таль пневматическая ТМН 3000 3 – 6Т

Product information

Новые пневматические цепные тали серии Red Rooster ТМН-самые быстрые на рынке цепные тали со скоростью 5,4 м / мин и самой маленькой в своем классе высотой монтажа: всего 537 мм.
Благодаря классификации механизма М4 (800 часов) этот подъемник имеет очень хорошую прочность, гарантируя непрерывную работу.
Тали ТМН спроектированы с дополнительным ухом для легкой установки, который можно использовать в качестве дополнительной защиты груза при подъеме, поскольку он имеет ту же самую грузоподъемность, что и Таль

Стандартные функции:

• Точная регулировка скорости (тросовое управление и / или пульт управления)
• Оптимальное управление нагрузкой, высокоточное позиционирование
• Главный воздушный запорный клапан
• Механическая конечная система остановки
• Ограничитель нагрузки (встроенный) без потери высоты установки
• Низкий уровень шума (80 дБА)
• Давление воздуха 0,4-0,63 МПа (4-6, 3 бар)
• Отвод отработанного воздуха

Дополнительные функции:

• Морская спецификация / коррозионная стойкость
• Исполнение от С2 (промышленное) до С5 (оффшорное) - стандартная отделка красного цвета. Другие цвета из палитры RAL доступны по запросу.
• Выбор пультов управления
• Пульт радиоуправления для электро-пневматических подъемников
• Системы управления
• Цепные коллекторы (ПВХ, оцинкованная сталь или нержавеющая сталь)
• Широкий выбор крючков и вертлюгов
• Системы подачи воздуха и клапаны
Отвод отработанного воздуха
• Индивидуальный дизайн для специальных приложений
•Главный воздушный запорный клапан
ATEX: Согласно директиве ЕС 94/9 /ЕС (классификация ex)

Рекомендуется: мы настоятельно рекомендуем использовать устройство для очистки воздуха SMC (продается отдельно.)

Код товара	Код	WLL ton	Number of falls	Lifting speed without load m/min	Air consumption lifting (l/sec)	Lifting speed with load m/min	Lowering speed with load m/min	Air consumption lowering (l/sec)	A mm	B mm	C mm	D mm	E mm	F mm	H Ø	I mm	Вес kg
16.30TMH-3000C	TMH-3000C	3	1	10,8	56	5,4	10,2	68	537	314	189	125	265	311	50	34	99
16.30TMH-3000PE	TMH-3000PE	3	1	10,8	56	5,4	10,2	68	537	314	189	125	265	311	-	-	99
16.30TMH-6000C2	TMH-6000C2	6	2	5,4	56	2,7	5,1	68	742	371	245	126	265	311	65	42	124
16.30TMH-6000P2E	TMH-6000P2E	6	2	5,4	56	2,7	5,1	68	742	371	245	126	265	311	65	42	124
16.30TMH-90003C	TMH-9000C3	9	3	3,6	56	1,8	3,4	68	783	455	160	295	265	311	75	53	170
16.30TMH-9000P3E	TMH-9000P3E	9	3	3,6	56	1,8	3,4	68	783	455	160	395	265	311	75	53	170
16.30TMH-12000C4	TMH-12000C4	12	4	2,7	56	1,35	2,5	68	856	398,5	149,5	249	309	266	83	64	190
16.30TMH-12000P4E	TMH-12000P4E	12	4	2,7	56	1,35	2,5	68	856	398,5	149,5	249	309	266	83	64	190
16.30TMH-15000C5	TMH-15000C5	15	5	2,16	56	1,08	2,04	68	855	466	152,5	313,5	300	275	83	58	280
16.30TMH-15000P5E	TMH-15000P5E	15	5	2,16	56	1,08	2,04	68	855	466	152,5	313,5	300	275	84	58	280
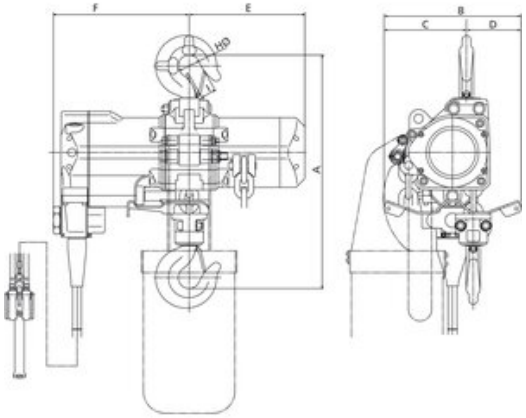
Blueprint