Таль пневматическая цепная Red Rooster TCR

Product information

Пневматическая цепная Таль TCR для нагрузок от 250 до 2000 кг.
Пневматические цепные Тали Red ROOSTER разработаны специально для тяжелых промышленных применений. Твердый стальной корпус. Блок клапана одинаков для всех моделей, что означает меньший спрос на запасные части.

Стандартные свойства:

• Точная регулировка скорости вращения (управление тросом или пультом).
• Оптимальное управление нагрузкой, высокоточное позиционирование.
• Компактная конструкция.
• Система Endstop.
• Встроенный ограничитель нагрузки без уменьшения зазора.
• Низкий уровень шума.
• Давление воздуха 0,4-0,63 МПа (4-6,3 бар).

Альтернативно:

• Морская спецификация / коррозионная стойкость
• Лакокрасочные покрытия от C2-Industrial до C5-Offshore (стандартно окрашены в красный цвет. Другие цвета из палитры RAL доступны по запросу).
• Выбор системы управления.
• Пульт дистанционного управления.
• Цепные боксы (ПВХ, оцинкованная сталь или нержавеющая сталь).Доступны различные типы крючков или вертлюгов.
• Системы подачи воздуха и клапаны.
• Блок подготовки воздуха.
• Отвод отработанного воздуха.
• Возможность адаптации руководства к индивидуальным потребностям.
• Системы подачи питания ("занавески").
• Главный воздушный запорный клапан.
• ATEX: в соответствии с директивой EC 94/9 /EC (классификация Ex)

Рекомендуется: мы настоятельно рекомендуем использовать устройство для очистки воздуха SMC (продается отдельно.)

Код товара	Код	WLL ton	Number of falls	Air consumption lifting (l/sec)	Air consumption lowering (l/sec)	Lifting speed with max.load m/min	Lowering speed with max.load m/min	Air connection	Working pressure bar	Lifting speed without load m/min	Min hose diam.	Load chain mm	Lifting cycle/hour	A mm	B mm	C mm	D mm	E mm	F mm	G mm	Hø mm	I mm	J mm	X mm	Z mm	Вес kg
5601TCR600250C	TCR-600250C	0,25	1	25	27	10,5	17,9	1/2" BSPT	6	20,5	1/2"	6.3x19.1mm	4	460	212	115	51	156	186	29	40	29	29	100	250	31,1
5601TCR600250PE	TCR-600250DPE	0,25	1	25	27	10,5	17,9	1/2" BSPT	6	20,5	1/2"	6.3x19.1mm	-	460	212	115	51	156	186	29	40	29	29	100	250	31,1
5601TCR500C	TCR-500C	0,5	1	25	27	10,5	17,9	1/2" BSPT	6	20,5	1/2"	6.3x19.1mm	-	460	212	115	51	156	186	29	40	29	25	100	250	31,1
5601TCR500PE	TCR-500PE	0,5	1	25	27	10,5	17,9	1/2" BSPT	6	20,5	1/2"	6.3x19.1mm	-	460	212	115	51	156	186	29	40	29	25	100	250	31,1
5601TCR1000C	TCR-1000C	1	1	25	28	6	10,3	1/2" BSPT	6	11,3	1/2"	7.1x21mm	-	485	212	116	40	156	186	29	40	29	25	100	250	34
5601TCR1000PE	TCR-1000PE	1	1	25	28	6	10,3	1/2" BSPT	6	11,3	1/2"	7.1x21mm	-	485	212	116	40	156	186	29	40	29	25	100	250	34
5601TCR1000C2	TCR-1000C2	1	2	25	27	5,3	9	1/2" BSPT	6	9,5	1/2"	6.3x19.1mm	-	519	212	139	27	156	186	29	40	29	25	100	250	35,2
5601TCR1000P2E	TCR-1000P2E	1	2	25	27	5,3	9	1/2" BSPT	6	9,5	1/2"	6.3x19.1mm	-	519	212	139	27	156	186	29	40	29	25	100	250	35,2
5601TCR2000C2	TCR-2000C2	2	2	25	30	3	5,2	1/2" BSPT	6	5,7	1/2"	7.1x21mm	-	580	212	143	50	156	186	37	45	29	30	100	280	39,7
5601TCR2000P2E	TCR-2000P2E	2	2	25	30	3	5,2	1/2" BSPT	6	5,7	1/2"	7.1x21mm	-	580	212	143	50	156	186	37	45	29	30	100	280	39,7
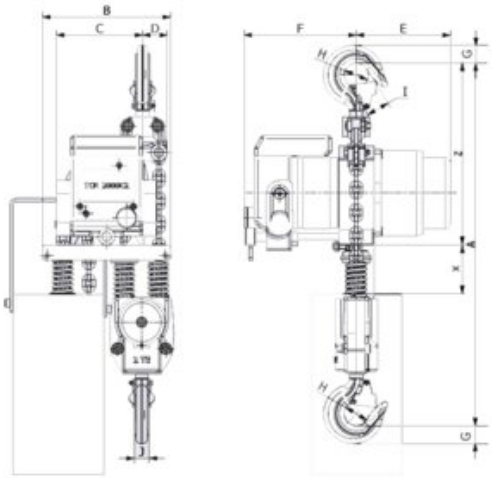
Blueprint