Клиновая втулка со штифтом для каната

Product information

Предназначена для крепления стального троса в местах, где часто возникают переключатели, например, блоки переносных кранов, или для регулирования длины стального троса. См. рекомендованный способ установки для получения правильных результатов. Гнездо клина поставляется в комплекте с клином и шплинтом.

Есть 2 обработки поверхности :

- Модель OWS P : окрашена в синий цвет.
- Модель OWS PGAL : горячее цинкование.

Модель OWS 0,25 и OWS 0,5 доступная только в стандартной версии с горячим оцинкованием.
Material: Закаленная сталь
Marking: Размер, диаметр троса, номер партии или серийный номер
Temperature range: - 40°C до +100 ° C - использование при высших температурах возможно при уменьшении WLL.
Finish: Синий цвет или горячее цинкование
Note: Эффективность соединения 6 и 8 нитей троса с краевым гнездом представляет 80% от минимальной силы разрыва троса, но ограничивается минимальной силой разрыва троса (MBL).

Код товара	Rope Ø range mm	MBL ton	Finish	A mm	B mm	C mm	øP mm	T mm	TL mm	TB mm	W mm	WH mm	WB mm	WD mm	Вес kg
121500800205	7-8	8	Painted	110	18	36	16	9	128	51	18	70	35	9	0,8
121500800202	7-8	8	Galvanized	110	18	36	16	9	128	51	18	70	35	9	0,8
121501000205	9-10	12	Painted	145	23	46	21	11	168	63	21	74	36	12	1,7
121501000202	9-10	12	Galvanized	145	23	46	21	11	168	63	21	74	36	12	1,7
121501300205	11-13	20	Painted	157	29	57	25	12	185	67	25	115	48	14	2,1
121501300202	11-13	20	Galvanized	157	29	57	25	12	185	67	25	115	48	14	2,1
121501600205	14-16	25	Painted	190	35	70	30	15	225	85	31	135	57	18	4

121501600202	14-16	25	Galvanized	190	35	70	30	15	225	85	31	135	57	18	4
121501900202	18-19	40	Galvanized	210	40	80	35	16	250	95	38	160	70	21	7
121501900205	18-19	40	Painted	210	40	80	35	16	250	95	38	160	70	21	7
121502200205	20-22	55	Painted	252	48	95	41	18	300	110	44	187	77	24	10
121502200202	20-22	55	Galvanized	252	48	95	41	18	300	110	44	187	77	24	10
121502600205	23-26	75	Painted	298	55	110	51	22	353	128	51	212	83	28	15
121502600202	23-26	75	Galvanized	298	55	110	51	22	353	128	51	212	83	28	15
121502900205	27-29	90	Painted	322	65	130	57	25	387	142	57	232	91	30	21
121502900202	27-29	90	Galvanized	322	65	130	57	25	387	142	57	232	91	30	21
121503200205	30-32	110	Painted	350	73	146	63	28	423	155	63	266	108	33	31
121503200202	30-32	110	Galvanized	350	73	146	63	28	423	155	63	266	108	33	31
121503600205	34-36	125	Painted	400	74	148	64	28	474	160	70	298	116	35	37
121503600202	34-36	125	Galvanized	400	74	148	64	28	474	160	70	298	116	35	37
121503900205	37-39	150	Painted	450	80	142	70	30	530	177	77	338	130	38	51
121503900202	37-39	150	Galvanized	450	80	142	70	30	530	177	77	338	130	38	51
121504200205	40-42	170	Painted	500	87	160	76	33	587	187	76	373	140	41	64
121504200202	40-42	170	Galvanized	500	87	160	76	33	587	187	76	373	140	41	64
121504800205	43-48	225	Painted	550	100	186	89	39	650	215	89	408	146	48	96
121504800202	43-48	225	Galvanized	550	100	186	89	39	650	215	89	408	146	48	96
121505200202	49-52	280	Galvanized	637	105	205	95	46	740	244	101	450	160	53	130
121505200205	49-52	280	Painted	637	105	205	95	46	740	244	101	450	160	53	130
121505800205	54-58	360	Painted	660	125	250	108	54	785	275	114	470	168	58	180
121505800202	54-58	360	Galvanized	660	125	250	108	54	785	275	114	470	168	58	180

121506800205	60-68	425	Painted	835	135	270	121	60	970	300	127	500	176	65	275
121506800202	60-68	425	Galvanized	835	135	270	121	60	970	300	127	500	176	65	275
121507600205	72-76	460	Painted	1 000	150	300	133	76	1 150	355	146	550	244	70	440
121507600202	72-76	460	Galvanized	1 000	150	300	133	76	1 150	355	146	550	244	70	440
121508600205	81-86	625	Painted	1 160	150	300	140	79	1 310	375	159	670	260	80	510
121508600202	81-86	625	Galvanized	1 160	150	300	140	79	1 310	375	159	670	260	80	510
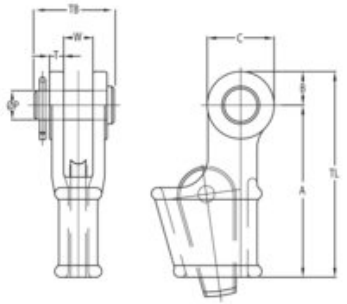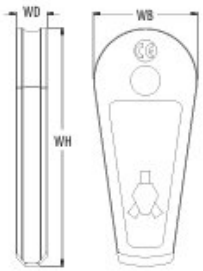
Blueprint