# Крюк безопасный самозапирающийся вилочный KWB HKSB/SUN класс 12

## Product information

Безопасный крюк класса 12, одобренный для подъема, предназначенный для цепных строп класса 12.

Безопасный крюк автоматически фиксируется при подъеме груза.
**Material:** Закаленная легированная сталь
**Marking:** According to standard, Класс, ID, код производителя
**Temperature range:** -40ºC до +200ºC.
**Standard:** EN 1677-3

**Safety factor:** 4:1
**Класс:** 12

| Код товара | Код | Chain diameter mm | WLL ton | Chain Ø inch | e mm | h mm | a mm | b mm | d mm | g mm | s max | Вес kg |
|---|---|---|---|---|---|---|---|---|---|---|---|---|
| 403300240060 | HKSB/SUN7 | 7 | 2,36 | 9/32 | 125 | 26 | 21 | 92 | 9,5 | 32 | 1 | 0,94 |
| 403300300060 | HKSB/SUN8 | 8 | 3 | 5/16 | 124 | 26 | 21 | 92 | 11 | 32 | 1 | 0,95 |
| 403300500060 | HKSB/SUN10 | 10 | 5 | 3/8 | 143 | 31 | 26 | 115 | 14 | 45 | 1 | 1,91 |
| 403300800060 | HKSB/SUN13 | 13 | 8 | 1/2 | 183 | 42 | 35 | 145 | 17,5 | 54 | 2 | 3,66 |
| 403301200060 | HKSB/SUN16 | 16 | 12 | 5/8 | 218 | 51 | 41 | 169 | 21 | 60 | 2 | 6,8 |
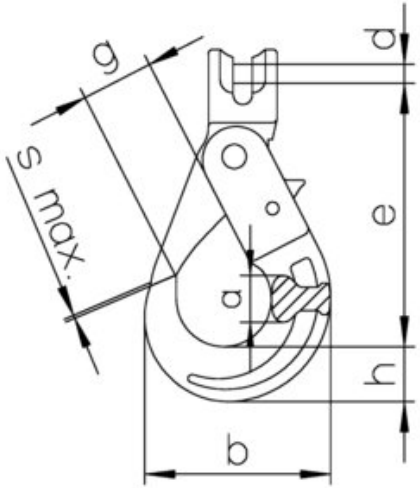
**Blueprint**