Захват горизонтальный THSK

Product information

Захват для подъема с регулируемым, очень большим раскрытием тисков для горизонтального подъема, переноса и транспортировки штабелей, пакетов и одиночных стальных плит. ЗахватыTerrier THSK должны быть всегда применены попарно (или несколько пар). Регулируемая челюсть обеспечивает широкий выбор отверстий от 3 до 420 мм.
Features: * Легко регулируемое раскрытие тисков * быстрое и легкое размещение и снятие зажима * облегченная конструкция для легкого перемещения * высоко качественный сверхпрочный сварной корпус
Marking: According to standard, CE-marked, в соответствии со стандартом EN 13155, тип, серийный номер, ГРН, раскрытие тисков и маркировка CE
Temperature range: -40°C до +100°C
Standard: EN 13155
Note: Подъемные фиксаторы подходят для подъема и транспортировки стальных листов с максимальным уровнем твердости 37 (345 Hb, 1166 Н/мм2) HrC. всегда используется в паре (или несколькими парами)
Warning: уровень твердости поверхности материала не должен превышать 37 HrC (345 Hb, 1166 Н / мм2)

Код товара	Код	WLL ton	Jaw width mm	V mm	S mm	W mm	T mm	H mm	U mm	X mm	Y mm	Z mm	Вес kg
502100151800700	1.5 THSK/180	1,5	3-180	201	135	15	30,5	18	289	90	20	60	9,5
502100153000700	1.5 THSK/300	1,5	3-300	201	135	15	30,5	18	409	90	20	60	11
502100301800700	3 THSK/180	3	3-180	241	165	20	30,5	18	296	105	20	69	13
502100303000700	3 THSK/300	3	3-300	241	165	20	30,5	18	416	105	20	69	15
502100451800700	4.5 THSK/180	4,5	3-180	241	165	20	30,5	18	296	105	20	69	13
502100454200700	4.5 THSK/420	4,5	3-420	241	165	20	30,5	18	536	105	20	69	17
502100601800700	6 THSK/180	6	3-180	256	160	25	30,5	18	304	120	20	75	18
502100604200700	6 THSK/420	6	3-420	256	160	25	30,5	18	544	120	20	75	24
502100901800700	9 THSK/180	9	3-180	256	160	25	30,5	18	304	120	20	75	18
502100904200700	9 THSK/420	9	3-420	256	160	25	30,5	18	544	120	20	75	24
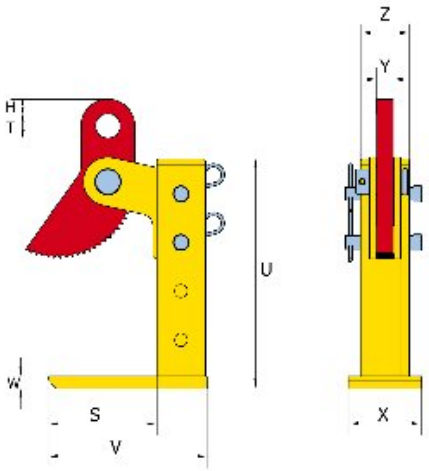
Blueprint