Гак зі збільшений зевом вилковий GHK/S Клас 10

Інформація про товар

Опис:

Ливарні гаки - це гаки з великим отвором без запобіжної засувки, які часто використовуються в ливарних виробах. Завжди перевіряйте, чи дозволено використання гаку без запобіжної засувки при застосуванні.

Матеріал: Легована сталь.
Маркування: Згідно зі стандартом, CE-marked, Відповідно до стандарту EN 818-4, CE-маркування
Температурний режим: -40 ° C до 380 ° C
Стандарт: EN 818-4
Примітка: не підлягає термічної обробки

Коефіцієнт запасу міцності: 4:1
Клас: 10

Код товару	Код	Вантажопідйомність тон	Для ланцюгів ø мм	a mm	b mm	d mm	e mm	g mm	h mm	Вага кг
46060001B	GHK/S-8-10	2,5	8	25	118	10	120	64	29	1,04
42050587B	GHK/S-10-10	4	10	32	143	12,5	140	76	35	1,74
42050588B	GHK/S-13-10	6,7	13	40	170	16	170	89	42	3,38
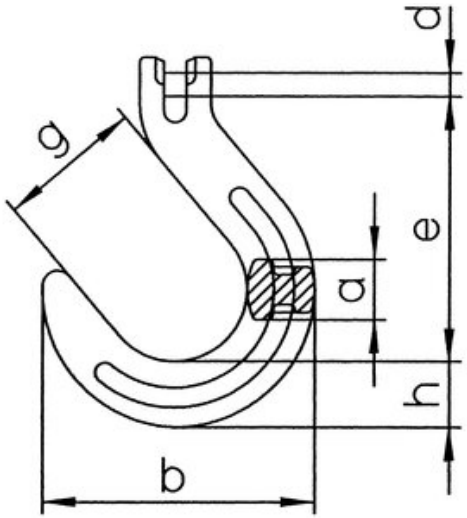
Креслення