Захоплювач горізонтальний FHX/FHSX

Інформація про товар

Для горизонтального підйому і транспортування сталевих плит та інших жорстких матеріалів, що не деформуються. FHX/FHSX підйомні затискачі тільки для використання та продажу парами (або декількома парами).

Модель FHX: Стандартний затискач

Модель FHSX: Затискач зі збільшеним щелепним отвором.

- Компактна конструкція і висока вантажопідйомність
- Полегшена конструкція для легкого переміщення

Високо якісний надміцний зварений корпус

Маркування: Згідно зі стандартом, CE-marked, відповідно до стандарту EN 13155, тип, серійний номер, ГРН, розкриття лещат та маркування CE.
Температурний режим: від -40°C до +100°C
Стандарт: EN 13155
Примітка: завжди використовується в парі (або декількома парами)
Увага: рівень твердості поверхні матеріалу не повинен перевищувати 37 HrC (345 Hb, 1166 Н/мм2)

Код товару	Код	Вантажопідйомність тон	Jaw width мм	V mm	S mm	W mm	T mm	H mm	X mm	U mm	Y mm	Вага кг
502100100350670	1 FHX	1	0-35	140	99	10	25	11,5	65	188	15	2,6
502100200600670	2 FHX	2	0-60	180	118	15	30,5	19,5	90	287	16	7
502100201000670	2 FHSX	2	0-100	180	120	15	30,5	19,5	90	383	15	9,2
502100300600670	3 FHX	3	0-60	180	118	20	30,5	19,5	90	291	16	8
502100301000670	3 FHSX	3	0-100	180	120	20	30,5	19,5	90	387	15	10
502100400600670	4 FHX	4	0-60	220	145	25	30,5	19,5	105	304	20	13
502100401000670	4 FHSX	4	0-100	220	145	25	30,5	19,5	105	414	20	15
502100600600670	6 FHX	6	0-60	220	145	25	30,5	19,5	110	307	20	14
502100601000670	6 FHSX	6	0-100	220	145	25	30,5	19,5	120	414	20	16,5
502100800600670	8 FHX	8	0-60	225	135	35	30,5	19,5	120	336	30	19
502100801000670	8 FHSX	8	0-100	225	135	35	30,5	19,5	120	428	30	21
502101000600670	10 FHX	10	0-60	225	135	35	30,5	19,5	120	336	30	19
502101001000670	10 FHSX	10	0-100	225	135	35	30,5	19,5	120	428	30	22
502101200600670	12 FHX	12	0-60	225	135	35	30,5	19,5	120	336	30	19
502101201000670	12 FHSX	12	0-100	225	135	35	30,5	19,5	120	428	30	22
502101500600670	15 FHX	15	0-60	262	147	35	43	21,5	160	344	35	30
502101501500670	15 FHSX	15	0-150	350	240	35	45	27,5	140	665	35	53
502102500600670	25 FHX	25	0-60	262	147	40	43	21,5	175	349	35	33
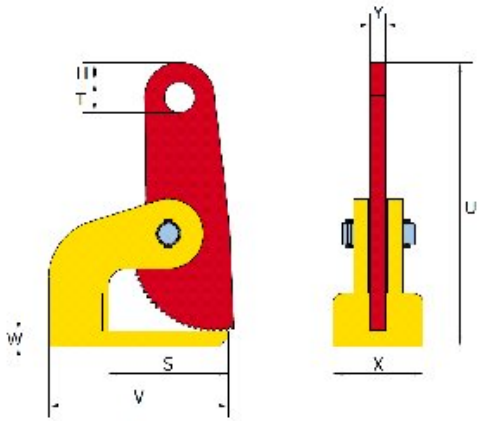
Креслення