Затискач для вертикального підйому IP10

Інформація про товар

Загальні відомості: вертикальний затискач IP10 застосовується при вертикальному підйомі, обертанні і переміщенні листів, плит або готової продукції. Залежно від потреб можна переміщати в горизонтальній орієнтації у вертикальну і назад в горизонтальну (180°). Зазвичай він використовується в якості одноточечной точки кріплення.
Широкий вибір відкривання щелепи від 0 до 155 мм. доступні в різних конфігураціях:

IP10-стандартний тримач для матеріалів з поверхневою твердістю до 37rc (345 HB).

IP10J-збільшене відкриття щелеп.

IP10S-для використання з нержавіючої сталі
IP10H - для використання з матеріалами з поверхневою твердістю до 47rc (450 HB).
Повний 180° діапазон обертання для переміщення і повороту.
Можливість блокування відкриття і закриття з засувкою для натягу, а потім випуску матеріалу.
Додатковий комплект IP-5000 Stinger доступний . Дозволяє легко підключити ручку і гак для перенесення.

Конструкція: на основі EN 13155

Маркування: Згідно зі стандартом, CE-marked, Логотип, вантажопідйомність, потужність щелепи, серійний номер, дата тестування, знак CE
Покриття: фарбований поморанчевий\синій
Стандарт: EN 13155
Примітка: Мінімальне завантаження становить 10% вантажопідйомності

Коефіцієнт запасу міцності: 4:1

Код товару	Вантажопідйомність тон	Jaw width мм	Модель	A mm	B mm	C mm	D mm	E mm	F mm	G mm	H mm	K mm	J mm	Вага кг
502100050160360	0,5	0-16	IP10	0-16	44	130	203	40	115	42	28	11	-	1,8
502100050300360	0,5	15-30	IP10J	15-30	45	128	209	40	128	42	32	11	-	1,8
502100100200360	1	0-20	IP10	0-20	45	139	212	40	127	42	38	11	-	2,2
502100100400360	1	20-40	IP10J	20-40	55	151	207	40	141	42	41	11	-	2,5
502100200350360	2	0-35	IP10	0-35	78	201	330	70	188	64	55	16	-	7,6
502100300400360	3	0-40	IP10	0-40	100	253	434	75	222	78	60	20	-	13,8
502100300800360	3	40-80	IP10J	40-80	115	271	432	75	276	78	67	20	-	16,4
502100450400360	4,5	0-40	IP10	0-40	100	253	434	75	227	82	65	20	-	15
502100450800360	4,5	40-80	IP10J	40-80	115	271	432	75	281	82	72	20	-	18
502100600500360	6	0-50	IP10	0-50	126	302	517	80	292	84	95	20	40	22,8
502100601000360	6	50-100	IP10J	50-100	126	302	506	80	336	84	95	20	40	24,5
502100900500360	9	0-50	IP10	0-50	126	325	544	80	310	94	104	25	44	29,8
502100901000360	9	50-100	IP10J	50-100	126	325	542	80	360	94	105	25	44	33,1
502101200540360	12	0-54	IP10	0-54	160	392	574	80	433	121	137	25	41	50,4
502101201080360	12	54-108	IP10J	54-108	178	438	620	80	491	121	136	25	41	58
502101600640360	16	5-64	IP10	5-64	180	463	686	88	492	121	153	25	45	68
502101601280360	16	64-128	IP10J	64-128	208	521	734	88	562	121	160	25	45	80
502102250800360	22,5	5-80	IP10	5-80	222	554	803	110	565	153	186	25	49	108
502102251550360	22,5	80-155	IP10J	80-155	255	628	883	110	660	139	196	25	49	130
502103000800360	30	5-80	IP10	5-80	222	554	803	110	565	153	186	30	54	124
502103001550360	30	80-155	IP10J	80-155	255	628	887	110	660	153	196	30	54	152
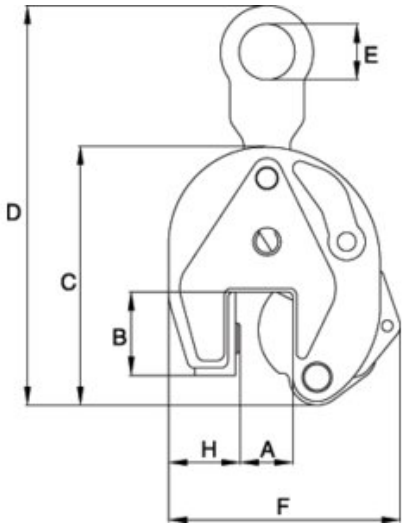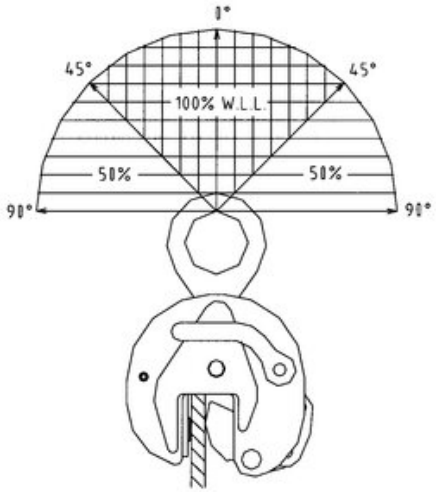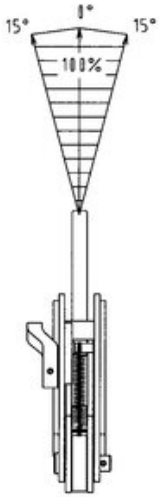
Креслення