Глухий (закритий) наконечник для опресування на трос Talurit® STTE

Інформація про товар

Затискачі STTE схвалені за системою TALURIT® для механічного з'єднання. Затискачі виготовлені зі спеціальної високоякісної вуглецевої сталі. Контрольовані механічні властивості завдяки спеціальній холодній обробці.

Затискачі STTE мають ефективність, що перевищує необхідні 90% MBL відповідно до вимог до типових випробувань стандарту EN 13411-8, який включає випробування на втому. У багатьох випадках і при звичайних випробуваннях на розрив часто досягається 100% на основі каталогу міцності дротяного канату.

ВИКОРИСТАННЯ
Затискачі або розетки мають широкий спектр застосувань, від опорних кабелів у мостах до кранових кабелів і підвісних кабелів. Після перевірки системи TALURIT ми можемо запропонувати асортимент, який підходить для багатьох типів спеціальних сталевих канатів високої міцності.
Особливості: STTE схвалено для сталевих канатів з міцністю на розрив до 2160.
Матеріал: TALURIT - Дрібнозерниста сталь. Спеціальна обробка для холодного кування.
Маркування: Згідно зі стандартом
Температурний режим: -40°C - 150°C
Покриття: неоцинкований
Стандарт: EN 13411-8
Примітка: Вказівки щодо вибору розмірів можна знайти в паспорті продукту виробника у вкладці «Документ».
Увага: Не рекомендується використовувати затискачі на мотузках із волокнистим сердечником.

Код товару	Діаметр троса мм	Size	Max. after swage dia mm	A mm	B mm	C mm	D mm	E mm	H mm	K mm	L mm	Вага кг
10.06STTE06	5.8-6.7	1/4	11,2	12,6	6,9	38,1	19,1	12,7	54	111,1	88,9	0,2
10.06STTE08	6.8-8.3	5/16	17,5	19,6	8,6	42,9	22,2	17,5	81	139,7	114,3	0,3
10.06STTE10	8.4-10	3/8	17,5	19,6	10,3	42,9	22,2	17,5	81	139,7	114,3	0,3
10.06STTE12	10.1-11.7	7/16	22,4	24,9	12,3	50,8	27	22,2	108	176,2	146,1	0,7
10.06STTE13	11.8-13.3	1/2	22,4	24,9	13,9	50,8	27	22,4	108	176,2	146,1	0,6
10.06STTE14	13.4-15	9/16	28,4	31,9	15,5	63,5	31,8	28,6	134,9	222,3	184,2	1,3
10.06STTE16	15.1-16.7	5/8	28,4	31,9	17,1	63,5	31,8	28,6	134,9	222,3	184,2	1,3
10.06STTE20	16.8-19.8	3/4	35,1	39,2	20,2	76,2	36,5	33,3	161,9	263,5	219,1	2,3
10.06STTE22	19.9-23.3	7/8	38,1	43,2	23,8	88,9	42,9	38,1	188,9	308	257,2	3,4
10.06STTE26	23.4-26.6	1	44,5	50,2	27	101,6	52,4	44,5	215,9	349,3	292,1	5,1
10.06STTE28	26.7-29.8	1-1/8	50,8	57	30,2	114,3	58,8	50,8	242,9	387,4	323,9	7,3
10.06STTE32	29.9-33.3	1-1/4	57,2	64,1	33,7	127	65,1	57,2	269,9	438,2	365,1	10,3
10.06STTE34	33.4-36.5	1-3/8	63,5	71,1	36,9	133,4	65,1	57,2	296,9	479,4	400,1	13,2
10.06STTE38	36.6-39.7	1-1/2	69,9	78,1	40,1	139,7	71,5	63,5	323,9	517,5	431,8	17
10.06STTE42	39.8-46.7	1-3/4	76,2	86	47,2	171,5	90,5	76,2	377,8	609,6	508	25,3
10.06STTE48	46.8-53.2	2	88,9	99,9	53,6	196,9	96,9	82,6	431,8	698,5	584,2	40,8
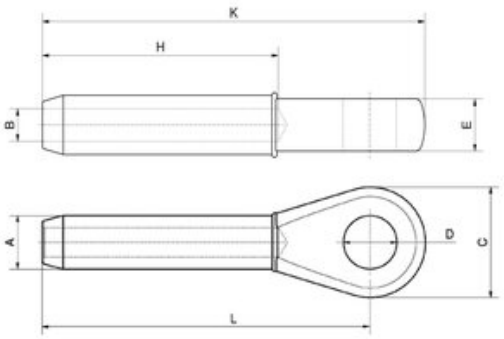
Креслення