Гвинт з поворотно-відкидним вухом 8-203

Інформація про товар

Гвинт дозволяє обертатися на 360° і, завдяки своїй контурності, відхилятися на 180°. Піддається 100% виявленню тріщин методом Magnaflux. Має постійні ідентифікаційні мітки. Болти мають метричну різьбу (ASME / ANSI B18.3.1 M). Витримує пробне навантаження 2,5 x DOR. Оцінена втома матеріалу в 20000 циклів при навантаженні 1,5 x DOR. Швидка і проста установка, вам потрібно тільки різьбовий отвір.

Матеріал: Виготовлений з кованої легованої сталі, загартованої
Маркування: Згідно зі стандартом, CE-marked
Стандарт: EN 1677-1

Коефіцієнт запасу міцності: 4:1

Код товару	Вантажопідйомність тон	Thread	Torque Nm	A mm	B mm	C mm	D mm	E mm	F mm	G mm	M mm	Вага кг
42158203004	0,5	M8x1.25	10	40	41	41	10	17	101	65	M8	0,4
42158203005	0,55	M10x1.5	16	40	41	43	10	11	101	65	M10	0,5
42158203005L	0,55	M10x1.5	16	40	41	43	10	26	101	65	M10	0,5
42158203010	1,3	M12x1.75	38	65	59	57	15	15	157	104	M12	1,7
42158203010L	1,3	M12x1.75	38	65	59	57	15	30	157	104	M12	1,7
42158203019	2,4	M16x2	81	65	59	61	15	20	157	104	M16	1,8
42158203019L	2,4	M16x2	81	65	59	61	15	35	157	104	M16	1,8
42158203021	2,7	M20x2.5	136	65	59	65	15	25	157	104	M20	1,8
42158203021L	2,7	M20x2.5	136	65	59	65	15	45	157	104	M20	1,9
42158203030	3,75	M20x2.5	136	85	74	74	22	25	203	134	M20	4
42158203030L	3,75	M20x2.5	136	85	74	74	22	45	203	134	M20	5,2
42158203042	5,25	M24x3	312	85	74	78	22	26	203	134	M24	4,2
42158203042L	5,25	M24x3	312	85	74	78	22	56	203	134	M24	4,3
42158203070	8,75	M30x3.5	637	100	80	77	25	81	216	160	M30	6,6
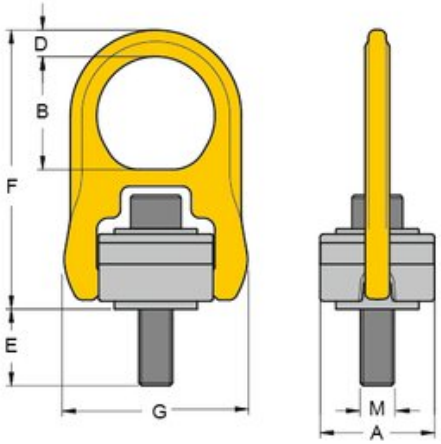
Креслення