Таль пневматична ТМН 3000 3 – 6Т

Інформація про товар

Нові пневматичні ланцюгові талі серії Red Rooster ТМН-найшвидші на ринку ланцюгові талі зі швидкістю 5,4 м / хв і найменшою в своєму класі висотою монтажу: всього 537 мм.
Завдяки класифікації механізму M4 (800 годин) цей підйомник має дуже хорошу міцність, гарантуючи безперервну роботу.
Талі ТМН спроектовані з додатковим вухом для легкої установки, який можна використовувати в якості додаткового захисту вантажу при підйомі, оскільки він має ту ж саму вантажопідйомність, що і Таль

Стандартна функція:

- Точне регулювання швидкості (тросове управління і / або пульт управління)
- Оптимальне управління навантаженням, високоточне позиціонування
- Головний повітряний запірний клапан
- Механічна кінцева система зупинки
- Обмежувач навантаження (вбудований) без втрати висоти установки
- Низький рівень шуму (80 дБА)
- Тиск повітря 0,4-0,63 МПа (4-6, 3 бар)
- Відведення відпрацьованого повітря

Додаткові функції:

- Морська специфікація / корозійна стійкість
- Виконання від C2 (промислове) до C5 (офшорне) - стандартна обробка червоного кольору. Інші кольори з палітри RAL доступні за запитом.
- Вибір пультів управління
- Пульт радіоуправління для електро-пневматичних підйомників
- Системи управління
- Ланцюгові колектори (ПВХ, оцинкована сталь або нержавіюча сталь)
- Широкий вибір гачків і вертлюгів
- Системи подачі повітря і клапани
- Відведення відпрацьованого повітря
- Індивідуальний дизайн для спеціальних застосувань
- Системи проводки (фіранки)
- Головний повітряний запірний клапан

ATEX:

Відповідно до Директиви ЕС 94/9 / ЕС (Класифікація ex)
Рекомендовано: ми настійно рекомендуємо використовувати пристрій для очищення повітря SMC (продається окремо.)

Маркування: Згідно зі стандартом, CE-marked
Стандарт: EN 14492-2

Код товару	Код	Вантажопідйомність тон	Number of falls	Швидкість підйому м\хв	Air consumption lifting (l/sec)	Швидкість підйому м\хв	Lowering speed with load m/min	Air consumption lowering (l/sec)	A mm	B mm	C mm	D mm	E mm	F mm	H Ø	I mm	Вага кг
5601TMH3000C	TMH-3000C	3	1	10,8	56	5,4	10,2	68	537	314	189	125	265	311	50	34	99
5601TMH3000PE	TMH-3000PE	3	1	10,8	56	5,4	10,2	68	537	314	189	125	265	311	-	-	99
5601TMH6000C2	TMH-6000C2	6	2	5,4	56	2,7	5,1	68	742	371	245	126	265	311	65	42	124
5601TMH6000P2E	TMH-6000P2E	6	2	5,4	56	2,7	5,1	68	742	371	245	126	265	311	65	42	124
5601TMH9000C3	TMH-9000C3	9	3	3,6	56	1,8	3,4	68	783	455	160	295	265	311	75	53	170
5601TMH9000P3E	TMH-9000P3E	9	3	3,6	56	1,8	3,4	68	783	455	160	395	265	311	75	53	170
5601TMH12000C4	TMH-12000C4	12	4	2,7	56	1,35	2,5	68	856	398,5	149,5	249	309	266	83	64	190
5601TMH12000P4E	TMH-12000P4E	12	4	2,7	56	1,35	2,5	68	856	398,5	149,5	249	309	266	83	64	190
5601TMH15000C5	TMH-15000C5	15	5	2,16	56	1,08	2,04	68	855	466	152,5	313,5	300	275	83	58	280
5601TMH15000P5E	TMH-15000P5E	15	5	2,16	56	1,08	2,04	68	855	466	152,5	313,5	300	275	84	58	280
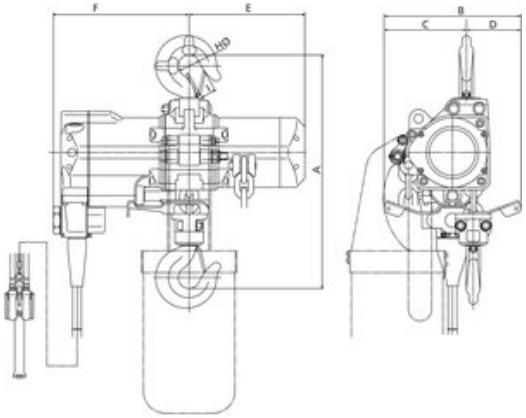
Креслення