Блок монтажний високошвидкісний 2-шківний

Інформація про товар

Загальна інформація:
Підйомні блоки можуть використовуватися в широкому діапазоні наземних кранів, таких як самохідні та гусеничні крани. Вони є відмінним вибором там, де потрібна часта заміна блоків.
- Подвійні герметичні, що не потребують обслуговування роликові підшипники.
- Коефіцієнт безпеки конструкції 4: 1.
- Ковані сталеві гачки DIN з високою міцністю на розтяг.
- Ролики з ковкого чавуну, з канавкою, змащеною графітом.
- Бічні пластини з високою ударостійкістю.
- Діапазон робочих температур від -40 до + 80 ° C.
- Мастило при підвішуванні гака.
- 4 або 8-точковий замок гака.
- Швидка напрямна для швидкого намотування.
- Запобіжна засувка з фіксуючим штифтом.
- СЗМ оздоблення в сигнальному жовтому кольорі з чорною смугою.

Варіант:
- Подвійний гак.
- Подвійний гак з отвором для дужки.
- Чотири гаки.
- Вухо на скобу.

Важливо!

Індивідуальні спеціальні запити вітаються.

Код товару	Вантажопідйомність тон	Модель	Sheave dia. mm	For wire Ø mm	Hooksize	øD1	øD2	B mm	O mm	TA mm	TB mm	TL mm	L mm	T mm	øZ	Вага кг
6097FRB22514216E	16	FRB 225 .14 .2 .16 .E	260 / 255	14	6	260	225	608	59	345	180	883	1 103	28	32	105
6097FRB26014216E	16	FRB 260 .14 .2 .16 .E	300 / 260	14	6	300	260	693	59	400	165	978	1 168	28	32	125
6097FRB26016216E	16	FRB 260 .16 .2 .16 .E	300 / 260	16	6	300	260	693	59	400	165	978	1 168	28	32	125

6097FRB26014220E	20	FRB 260 .14 .2 .20 .E	300 / 260	14	8	300	260	748	69	400	165	1 033	1 103	28	32	130
6097FRB26016220E	20	FRB 260 .16 .2 .20 .E	300 / 260	16	8	300	260	748	69	420	165	1 033	1 213	28	32	130
6097FRB28516220E	20	FRB 285 .16 .2 .20 .E	365 / 285	16	8	365	285	778	69	420	165	1 078	1 236	28	32	160
6097FRB32016220E	20	FRB 320 .16 .2 .20 .E	365 / 320	16	8	365	320	768	69	450	180	1 101	1 231	28	32	160
6097FRB32016225E	25	FRB 320 .16 .2 .25 .E	365 / 320	16	8	365	320	763	69	450	130	1 096	1 333	28	32	205
6097FRB35519229E	29	FRB 355 .19 .2 .29 .E	410 / 355	19	8	410	355	848	69	500	225	1 193	1 393	35	37	265
6097FRB40019229E	29	FRB 400 .19 .2 .29 .E	460 / 400	19	8	460	400	873	69	570	240	1 253	1 398	35	37	365
6097FRB40022229E	29	FRB 400 .22 .2 .29 .E	460 / 400	22	8	460	400	873	69	570	240	1 253	1 572	40	43	365
6097FRB45022232E	32	FRB 450 .22 .2 .32 .E	515 / 450	22	10	515	450	1 003	76	600	250	1 416	1 655	40	43	485
6097FRB45022240E	40	FRB 450 .22 .2 .40 .E	515 / 450	22	12	515	450	1 074	84	600	333	1 487	1 665	40	43	590
6097FRB45024240E	40	FRB 450 .24 .2 .40 .E	515 / 450	24	12	515	450	1 074	84	600	333	1 487	1 689	45	52	590
6097FRB45026240E	40	FRB 450 .26 .2 .40 .E	515 / 450	26	12	515	450	1 074	84	600	333	1 497	1 689	45	52	590
6097FRB45024250E	50	FRB 450 .24 .2 .50 .E	515 / 450	22	16	515	450	1 074	97	600	363	1 497	1 675	45	52	680
6097FRB45026250E	50	FRB 450 .26 .2 .50 .E	515 / 450	26	16	515	450	1 074	97	600	363	1 497	1 848	45	52	680
6097FRB52824263E	63	FRB 528 .24 .2 .63 .E	595 / 528	24	16	595	528	1 202	97	710	383	1 656	1 848	45	52	1 000
6097FRB52826263E	63	FRB 528 .26 .2 .63 .E	595 / 528	26	16	595	528	1 202	97	710	383	1 656	1 946	45	52	1 000
6097FRB52828263E	63	FRB 528 .28 .2 .63 .E	595 / 528	28	16	595	528	1 203	97	710	383	1 681	1 971	50	59	1 000
6097FRB52826280E	80	FRB 528 .26 .2 .80 .E	595 / 528	26	20	595	528	1 272	110	710	412	1 736	1 883	45	52	1 065
6097FRB52828280E	80	FRB 528 .28 .2 .80 .E	595 / 528	28	20	595	528	1 273	110	710	412	1 751	2 117	50	59	1 065
6097FRB670282100E	100	FRB 670 .28 .2 .100 .E	760 / 670	28	20	760	670	1 332	110	870	482	1 897	2 122	50	59	2 240
6097FRB670322100E	100	FRB 670 .32 .2 .100 .E	760 / 670	32	20	760	670	1 332	110	870	482	1 897	3 122	60	66	2 240
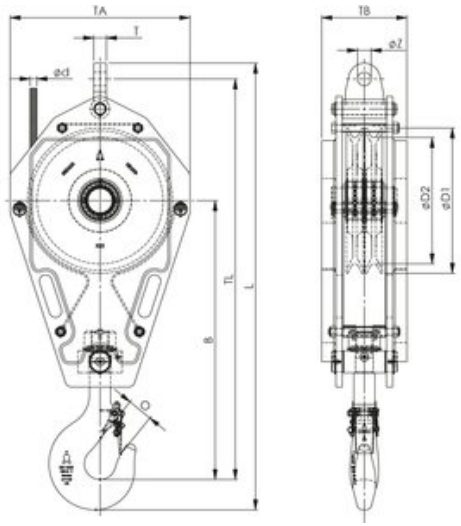
Креслення