Блок монтажний високошвидкісний 3-шківовий

Інформація про товар

Загальна інформація:
Підйомні блоки можуть використовуватися в широкому діапазоні наземних кранів, таких як самохідні та гусеничні крани. Вони є відмінним вибором там, де потрібна часта заміна блоків.
- Подвійні герметичні, що не потребують обслуговування роликові підшипники.
- Коефіцієнт безпеки конструкції 4: 1.
- Ковані сталеві гачки DIN з високою міцністю на розтяг.
- Ролики з ковкого чавуну, з канавкою, змащеною графітом.
- Бічні пластини з високою ударостійкістю.
- Діапазон робочих температур від -40 до + 80 ° C.
- Мастило при підвішуванні гака.
- 4 або 8-точковий замок гака.
- Швидка напрямна для швидкого намотування.
- Запобіжна засувка з фіксуючим штифтом.
- CЗМ оздоблення в сигнальному жовтому кольорі з чорною смугою.

Варіант:
- Подвійний гак.
- Подвійний гак з отвором для дужки.
- Чотири гаки.
- Вухо на скобу.

Важливо!

Індивідуальні спеціальні запити вітаються.

Код товару	Вантажопідйомність тон	Модель	Sheave dia. mm	For wire Ø mm	Hooksize	B mm	L mm	O mm	T mm	TA mm	TB mm	TL mm	øD1	øD2	øZ	Вага кг
6097FRB22514320E	20	FRB 225 .14 .3 .20 .E	260 / 225	14	8	718	1 128	69	28	345	180	993	260	225	32	130
6097FRB32016320E	20	FRB 320 .16 .3 .20 .E	365 / 320	16	8	763	1 231	69	28	450	180	1 096	365	320	32	160
6097FRB26014320E	20	FRB 260 .14 .3 .20 .E	300 / 260	14	8	723	1 153	69	28	400	220	1 018	300	260	32	185

6097FRB32016325E	25	FRB 320 .16 .3 .25 .E	365 / 320	16	8	763	1 231	69	28	450	220	1 096	365	320	32	205
6097FRB26014325E	25	FRB 260 .14 .3 .25 .E	300 / 260	14	8	698	1 128	69	28	400	260	993	300	260	32	210
6097FRB28516329E	29	FRB 285 .16 .3 .29 .E	320 / 280	16	8	703	1 148	69	28	420	180	1 013	320	280	32	210
6097FRB32016329EA	29	FRB 320 .16 .3 .29 .E .A	365 / 320	16	8	763	1 231	69	28	450	220	1 096	365	320	32	210
6097FRB32016329EB	29	FRB 320 .16 .3 .29 .E .B	365 / 320	16	8	763	1 231	69	28	450	230	1 096	365	320	32	225
6097FRB35519332E	32	FRB 355 .19 .3 .32 .E	410 / 355	19	10	863	1 359	76	35	500	280	1 208	410	355	37	370
6097FRB36019340E	40	FRB 360 .19 .3 .40 .E	420 / 360	19	12	899	1 417	84	35	510	342	1 254	420	360	37	455
6097FRB40019340E	40	FRB 400 .19 .3 .40 .E	460 / 400	19	12	928	1 486	84	35	570	343	1 323	460	400	37	500
6097FRB40019350E	50	FRB 400 .19 .3 .50 .E	460 / 400	19	16	949	1 501	97	35	570	343	1 324	460	400	37	540
6097FRB40022350E	50	FRB 400 .22 .3 .50 .E	460 / 400	22	16	949	1 506	97	40	570	343	1 324	460	400	43	540
6097FRB36019350E	50	FRB 360 .19 .3 .50 .E	420 / 360	19	16	899	1 431	97	35	510	402	1 254	420	360	37	555
6097FRB45022363E	63	FRB 450 .22 .3 .63 .E	515 / 450	22	16	1 038	1 630	97	40	600	303	1 448	515	450	43	600
6097FRB45024363EA	63	FRB 450 .24 .3 .63 .E .A	515 / 450	24	16	1 038	1 646	97	45	600	313	1 454	515	450	52	650
6097FRB45026363EA	63	FRB 450 .26 .3 .63 .E .A	515 / 450	26	16	1 038	1 653	97	45	600	313	1 461	515	450	52	650
6097FRB45024363EB	63	FRB 450 .24 .3 .63 .E .B	515 / 450	24	16	1 038	1 646	97	45	600	363	1 454	515	450	52	770
6097FRB45026363EB	63	FRB 450 .26 .3 .63 .E .B	515 / 450	26	16	1 038	1 653	97	45	600	363	1 461	515	450	52	770
6097FRB45026380E	80	FRB 450 .26 .3 .80 .E	515 / 450	26	20	1 182	1 815	110	45	600	362	1 605	515	450	52	810
6097FRB52824380E	80	FRB 528 .24 .3 .80 .E	595 / 528	24	20	1 272	1 946	110	45	710	412	1 736	595	528	52	1 130
6097FRB52826380E	80	FRB 528 .26 .3 .80 .E	595 / 528	26	20	1 272	1 946	110	45	710	412	1 736	595	528	52	1 130
6097FRB52828380E	80	FRB 528 .28 .3 .80 .E	595 / 528	28	20	1 272	1 971	110	50	710	412	1 751	595	528	59	1 130
6097FRB528263100E	100	FRB 528 .26 .3 .100 .E	595 / 528	26	25	1 363	2 056	132	45	710	462	1 826	595	528	52	1 360
6097FRB528283100E	100	FRB 528 .28 .3 .100 .E	595 / 528	28	25	1 363	2 081	132	50	710	462	1 841	595	528	59	1 360
6097FRB575283100E	100	FRB 575 .28 .3 .100 .E	650 / 575	28	25	1 303	2 048	132	50	770	432	1 808	650	575	59	1 360

6097FRB670283125E	125	FRB 670 .28 .3 .125 .E	760 / 670	28	25	1 428	2 233	132	50	870	622	1 993	760	670	59	2 900
6097FRB670323125E	125	FRB 670 .32 .3 .125 .E	760 / 670	32	25	1 428	2 238	132	60	870	622	1 993	760	670	66	2 900
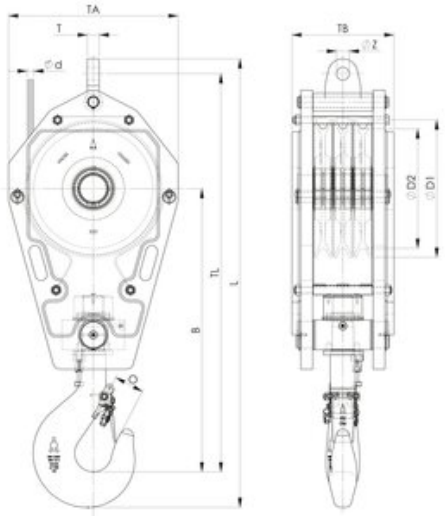
Креслення