Блок підйомний монтажний високошвидкісний 5-шківний

Інформація про товар

Загальний:
Підйомні юлоки можуть використовуватися в широкому діапазоні наземних кранів, таких як самохідні та гусеничні крани. Вони є відмінним вибором там, де потрібна часта заміна блоків.
- Подвійні герметичні, що не потребують обслуговування роликові підшипники.
- Коефіцієнт безпеки конструкції 4: 1.
- Ковані сталеві гаки DIN з високою міцністю на розтяг.
- Ролики з ковкого чавуну, з канавкою, змащеною графітом.
- Бічні пластини з високою ударостійкістю.
- Діапазон робочих температур від -40 до + 80 ° C.
- Мастило при підвішуванні гака.
- 4 або 8-точковий замок гака.
- Швидка напрямна для швидкого намотування.
- Запобіжна засувка з фіксуючим штифтом.
- СЗМ оздоблення в сигнальному жовтому кольорі з чорною смугою.

Варіант:
- Подвійний гак.
- Подвійний гак з отвором для дужки.
- Чотири гаки

Важливо!

Індивідуальні спеціальні запити вітаються.

Вантажопідйомність	Модель №	For wire Ø mm	Hooksize	B mm	L mm	O mm	T mm	TA mm	TB mm	TL mm	Ø D1 mm	Ø D2 mm	Ø Z mm	Вага кг
50	FRB 355 .16 .5 .50 .E	16	12	959	1 342	84	28	500	382	1 224	410	355	32	500
63	FRB 360 .19 .5 .63 .E	19	16	973	1 375	97	30	510	422	1 243	420	360	37	600
63	FRB 400 .19 .5 .63 .E	19	16	1 048	1 520	97	30	570	432	1 388	460	400	37	750
80	FRB 450 .22 .5 .80 .E	22	20	1 188	1 730	110	30	600	437	1 580	515	450	43	815
80	FRB 450 .24 .5 .80 .E	24	20	1 188	1 730	110	40	600	437	1 580	515	450	52	815
80	FRB 360 .19 .5 .80 .E	19	20	1 082	1 502	110	30	510	482	1 352	420	360	37	820
80	FRB 400 .19 .5 .80 .E	19	20	1 147	1 597	110	30	570	507	1 447	460	400	37	820
100	FRB 450 .24 .5 .100 .E	24	25	1 263	1 768	132	45	600	417	1 598	515	450	52	910
100	FRB 450 .26 .5 .100 .E .A	26	25	1 263	1 768	132	40	600	417	1 598	515	450	52	910
100	FRB 450 .26 .5 .100 .E .B	26	25	1 263	1 768	132	40	600	507	1 598	515	450	52	1 140
125	FRB 528 .24 .5 .125 .E	24	32	1 333	1 913	137	45	710	622	1 723	595	528	52	1 820
125	FRB 528 .26 .5 .125 .E	26	32	1 333	1 913	137	45	710	622	1 723	595	528	52	1 820
125	FRB 528 .28 .5 .125 .E	28	32	1 333	1 913	137	50	710	622	1 723	595	528	59	1 820
150	FRB 528 .26 .5 .150 .E	26	40	1 333	1 935	167	50	710	602	1 723	595	528	52	1 820
150	FRB 528 .28 .5 .150 .E	28	40	1 333	1 938	167	50	710	622	1 726	595	528	59	1 820
150	FRB 575 .28 .5 .150 .E	28	40	1 383	2 015	167	50	770	572	1 803	650	575	52	1 820
160	FRB 528 .28 .5 .160 .E	28	40	1 502	2 191	167	50	710	662	1 979	595	528	59	2 270
160	FRB 575 .28 .5 .160 .E	28	40	1 591	2 223	167	50	770	592	2 011	650	575	59	2 270
200	FRB 670 .28 .5 .200 .E	28	50	1 716	2 442	188	50	870	782	2 206	760	670	59	3 560
200	FRB 670 .32 .5 .200 .E	32	50	1 716	2 442	188	60	870	782	2 206	760	670	66	3 560
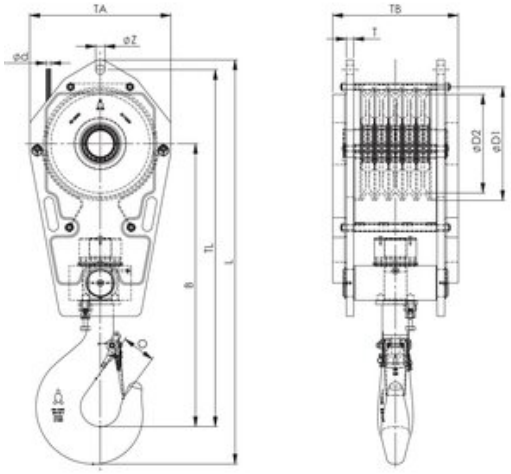
Креслення