Таль електрична ланцюгова LIFTKET STAR 125 – 6.300 кг

Інформація про товар

Портфель продуктів LIFTKET пропонує вам як стандартні підйомники, які можуть бути модульно адаптовані до ваших вимог, так і спеціалізовані рішення. Великі висоти підйому і роботи настільки ж здійсненні, як і різні навантаження і спеціальні рішення будь-якого типу.

Характеристики:

- Джерело живлення 400 в, 3 фази, 50 Гц
- Від 125 кг до 6300 кг. Ми піднімаємо все, що вам потрібно
- Номінальні значення FEM від Fem 1BM до 4m (ISO M3 до M7)
- Клас захисту IP55, клас ізоляції F
- Оцинкований несуча ланцюг по DIN 818-7, клас якості DAT
- Можливість вибору широкого спектру опцій в стандарті
- Опціонально одна або дві швидкості підйому від 2 до 32 м / хв.
- Серійно з надпотужним кінцевим вимикачем (при 24VAC)
- Безпечно і скрізь на висоті до 200 метрів
- Запатентована система безпеки гальма-зчеплення
- Модульна конструкція підйомника
- Просте і економічне обслуговування і ремонт
- Завдяки унікальному ідентифікатору ви можете точно перевірити, коли була виготовлена електрична ланцюгова таль, ким і з яких матеріалів - навіть через 10 років

Маркування: CE-marked
Примітка: Стандартна версія поставляється з підйомним вухом (з'єднання крана з візком). Альтернативно поставляється з підвісним гаком. Стандартний підйомник з висотою підйому 6 м.

Код товару	Код	Вантажопідйомність тон	Lifting height m	Швидкість підйому м\хв	Number of falls	Motor kW	Duty rating % ED	Class ISO/FEM	Швидкість підйому м\хв	Load chain mm	A mm	B mm	C mm	G mm	G2 mm	øN mm	J mm	Bara кг
5401012514703040	30/62	0,125	3	8	1	0,55	60	M7 / 4m	8	5.2x15	212	192	220	380	406	25	20	18

540101251480306031/53	0,125	6	8/2	1	0.32/0.08	60/40	M7 / 4m	8/2	5.2x15	212	192	220	380	406	25	20	18
540100031250304030/65	0,25	3	4	1	0,37	60	M7 / 4m	4	5.2x15	212	192	220	380	406	25	20	18
540100031470304030/64	0,25	3	8	1	0,55	50	M6 / 3m	8	5.2x15	212	192	220	380	406	25	20	18
540100031480306031/51	0,25	6	8/2	1	0.32/0.08	50/25	M6 / 3m	8/2	5.2x15	212	192	220	380	406	25	20	18
540100031570304030/50	0,25	3	12	1	0,55	60	M5 / 2m	12	5.2x15	212	192	220	380	406	25	20	18
540100031580304051/52	0,25	3	12/3	1	0.55/0.12	40/25	M6 / 3m	12/3	5.2x15	266	232	274	388	436	35	20	33
540100031710304051/55	0,25	3	18/4.5	1	0.9/0.2	60/25	M6 / 3m	18/4.5	5.2x15	266	232	274	388	436	35	20	33
540100031790304050/52	0,25	3	24	1	1,1	60	M6 / 3m	24	5.2x15	266	232	274	388	436	35	20	33
540100051250304030/54	0,5	3	4	1	0,37	40	M4 / 1Am	4	5.2x15	212	192	220	380	406	35	20	18
540100051470304030/52	0,5	3	8	1	0,7	40	M3 / 1Bm	8	5.2x15	212	192	220	428	454	25	22	18
540100052260304031/51	0,5	3	4/1	2	0.32/0.08	50/25	M6 / 3m	4/1	5.2x15	212	192	220	380	415	35	20	21
540100051520304070/51	0,5	3	10	1	1,1	60	M5 / 2m	10	7.2x21	266	232	274	413	460	35	22	36
540100051700304050/55	0,5	3	18	1	1,5	60	M3 / 1Bm	18	5.2x15	266	232	274	413	460	35	22	38
540100051480306071/54	0,5	6	8/2	1	0.9/0.2	60/25	M5 / 2m	8/2	7.2x21	266	232	274	388	436	35	20	42
540100051530304071/53	0,5	3	10/2.5	1	0.9/0.2	60/25	M5 / 2m	10/2.5	7.2x21	266	232	274	413	460	35	22	42
540100081470304070/54	0,8	3	8	1	1,1	60	M5 / 2m	8	7.2x21	266	232	274	514	561	35	28	36
540100101250304070/61	1	3	4	1	0,75	60	M5 / 2m	4	7.2x21	266	232	274	413	561	35	22	36
540100101340304070/55	1	3	6	1	1,1	40	M5 / 2m	6	7.2x21	266	232	274	514	561	35	28	36
540100102290304070/51	1	3	5	2	1,1	60	M5 / 2m	5	7.2x21	266	232	274	514	561	35	28	41
540100101350306071/55	1	6	6/1.5	1	1.1/0.2	60/25	M5 / 2m	6/1.5	7.2x21	266	232	274	413	460	35	22	42
540100101520304070/53	1	3	10	1	1,7	60	M4 / 1Am	10	7.2x21	266	232	274	514	561	35	28	42
540100102260304071/54	1	3	4/1	2	0.9/0.2	60/25	M5 / 2m	4/1	7.2x21	266	232	274	413	460	35	22	47
540100102300304071/53	1	3	5/1.25	2	0.9/0.2	60/25	M5 / 2m	5/1.25	7.2x21	359	283	359	513	548	40	28	47

540100101480304091/51	1	3	8/2	1	1.8/0.45	60/25	M6 / 3m	8/2	9x27	359	283	359	513	548	40	28	67
540100101530304091/52	1	3	10/2.5	1	1.8/0.45	60/25	M6 / 3m	10/2.5	9x27	266	232	274	413	460	35	22	67
540100162250304070/54	1,6	3	4	2	1,1	60	M5 / 2m	4	7.2x21	266	232	274	413	460	35	22	41
540100161470304090/55	1,6	3	8	1	2,2	60	M5 / 2m	8	9x27	359	283	359	513	548	40	28	69
540100161480306091/55	1,6	6	8/2	1	3.0/0.75	60/25	M5 / 2m	8/2	9x27	359	283	359	513	548	40	28	88
540100161530304091/56	1,6	3	10/2.5	1	3.0/0.75	60/25	M5 / 2m	10/2.5	9x27	359	283	359	513	548	40	28	88
540100202190304070/55	2	3	3	2	1,1	40	M5 / 2m	3	7.2x21	266	232	274	514	561	35	28	41
540100202200306071/55	2	6	3/0.75	2	1.1/0.2	60/25	M5 / 2m	3/0.75	7.2x21	266	232	274	514	561	35	28	47
540100202290304070/53	2	3	5	2	1,7	60	M4 / 1Am	5	7.2x21	359	283	359	620	655	40	30	47
540100202260304091/52	2	3	4/1	2	1.8/0.45	60/25	M6 / 3m	4/1	9x27	266	232	274	514	561	35	28	76
540100202300304071/55	2	3	5/1.25	2	1.8/0.45	60/25	M6 / 3m	5/1.25	9x27	359	283	359	620	655	40	30	76
540100201470304110/54	2	3	8	1	4	60	M5 / 2m	8	11.3x31	359	291	367	611	678	50	30	90
540100201480304111/56	2	3	8/2	1	3.0/0.75	60/25	M5 / 2m	8/2	11.3x31	359	291	410	611	678	50	30	90
540100252250304090/55	2,5	3	4	2	2,2	60	M6 / 3m	4	9x27	359	283	359	620	655	40	30	78
540100251470304110/54	2,5	3	8	1	4	60	M4 / 1Am	8	11.3x31	359	283	359	620	655	40	30	90
540100251520304110/52	2,5	3	10	1	4	60	M5 / 2m	10	11.3x31	359	283	359	620	655	40	30	90
540100252260304091/55	2,5	3	4/1	2	3.0/0.75	60/25	M6 / 3m	4/1	9x27	359	291	367	611	678	50	30	97
540100252300304091/56	2,5	3	5/1.25	2	3.0/0.75	60/25	M6 / 3m	5/1.25	9x27	359	291	410	611	678	50	30	97
540100251480304111/54	2,5	3	8/2	1	4.4/1.1	25/25	M4 / 1Am	8/2	11.3x31	359	291	410	611	678	50	30	118
540100251530304111/52	2,5	3	10/2.5	1	4.4/1.1	40/25	M5 / 2m	10/2.5	11.3x31	359	291	367	611	678	50	30	118
540100322250304090/55	3,2	3	4	2	2,2	60	M5 / 2m	4	9x27	359	283	359	620	655	40	30	78
540100321470304110/54	3,2	3	8	1	4	60	M3 / 1Bm	8	11.3x31	359	291	367	740	807	50	42	90
540100322260304091/55	3,2	3	4/1	2	3.0/0.75	60/25	M5 / 2m	4/1	9x27	359	283	359	620	655	40	30	97

5401003223003040	91/56	3,2	3	5/1.25	2	3.0/0.75	60/25	M5 / 2m	5/1.25	9x27	359	291	367	611	678	50	30	97
5401003222503050	91/55	3,2	5	4	2	3.0/0.75	60	M5 / 2m	4	9x27	376	283	359	722	655	40	30	104
5401003214803041	11/54	3,2	3	8/2	1	4.4/1.1	25/25	M3 / 1Bm	8/2	11.3x31	359	291	410	611	678	50	30	118
5401004022503041	10/54	4	3	4	2	4	60	M5 / 2m	4	11.3x31	359	283	359	620	655	40	30	102
-	111/56	4	3	4/1	2	4.4/1.1	60/25	M5 / 2m	4/1	11.3x31	359	291	410	740	807	50	42	130
-	110/52	5	3	4	2	4	60	M5 / 2m	5	11.3x31	359	291	410	740	807	50	42	102
-	110/54	5	3	4	2	4	60	M3 / 1Bm	4	11.3x31	359	291	367	740	807	50	42	102
-	111/52	5	3	5/1.25	2	4.4/1.1	40/25	M5 / 2m	5/1.25	11.3x31	359	291	367	740	807	50	42	130
-	111/54	6,3	3	4/1	2	4.4/1.1	25/25	M3 / 1Bm	4/1	11.3x31	359	291	410	740	807	50	42	130
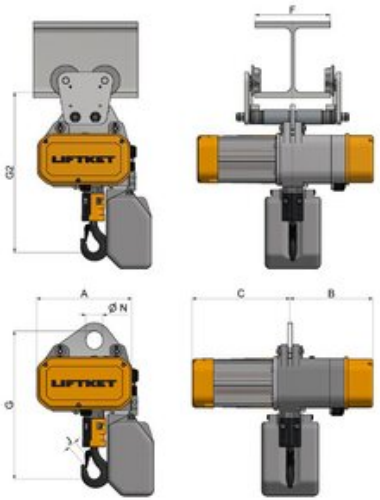
Креслення