# Вертикальний підйомний затискач TNMK

## Інформація про товар

Вертикальний затискач TNMK/ STNMK/TNMK-A без залишення слідів. Затискач для вертикального підйому і транспортування плит усіх видів і конструкцій без залишення слідів, подряпин і або пошкодження поверхні матеріалу. Ідеально підходить для підйому матеріалів, таких як (нержавіюча) сталь, алюміній, природний камінь, композитні, пофарбовані матеріали, дерево, скло, пластик і т.д.

Модель TNMK: Стандартний затискач
Модель STNMK: Затискач зі збільшеним затискним отвором.
Модель TNMK-A: з регульованим екстра збільшеним затискним отвором: від 0 до 180 mm (A) (шаг регулювання 20 mm)

**Характеристики:**

· 2 спеціальні синтетичні антифрикційні прокладки, що гарантують відсутність слідів, пошкоджень

· Поставляється з ланцюговою підйомною скобою для гнучкого підйому

· Завжди оснащений механізмом безпеки, який гарантує, що затиск не буде ковзати при вертикальному підйомі і зниженні навантаження.

· Затискач замикається як в закритих, так і у відкритих положеннях

· Полегшена конструкція для зручної експлуатації

· Високоякісний, надміцний корпус

· Простота в обслуговуванні, проста в заміні деталей, які доступні за запитом.

· Не застосовується граничне робоче навантаження

**Маркування:** Згідно зі стандартом, CE-marked, відповідно до стандарту EN 13155, тип, серійний номер, вантажопідйомність, розкриття затискного пристрою та маркування CE.
**Температурний режим:** від -10°C до +60°C
**Стандарт:** EN 13155
**Примітка:** Для підйому і транспортування сталевих плит з рівнем твердості поверхні матеріалу не вище 37 HrC (345 HB, 1166 N/mm2)

| Код товару | Код | Вантажопідйомність тон | Jaw width мм | H mm | S mm | T mm | U mm | V mm | W mm | X mm | Y mm | Вага кг |
|---|---|---|---|---|---|---|---|---|---|---|---|---|
| 44010068B | 0.5 TNMK | 0,5 | 0-20 | 205 | 102 | 40 | 462 | 224 | 48 | 80 | 14 | 6 |
| 44010066B | 0.5 STNMK | 0,5 | 17-37 | 205 | 102 | 40 | 462 | 241 | 48 | 80 | 14 | 6 |
| 44010075B | 0.5 TNMK-A | 0,5 | 0-180 | 242 | 143 | 40 | 410 | 235-395 | 61 | 80 | 14 | 10 |
| 44010073B | 1 TNMK | 1 | 0-30 | 232 | 105 | 40 | 470 | 282 | 46 | 80 | 14 | 6,5 |
| 44010067B | 1.5 TNMK | 1,5 | 0-40 | 232 | 105 | 40 | 470 | 282 | 46 | 80 | 14 | 6,5 |
| 44010074B | 2 TNMK | 2 | 0-50 | 362 | 124 | 50 | 704 | 408 | 63 | 80 | 18 | 15 |
| 44010048B | 3 TNMK | 3 | 0-60 | 362 | 124 | 50 | 704 | 408 | 63 | 80 | 18 | 15,5 |
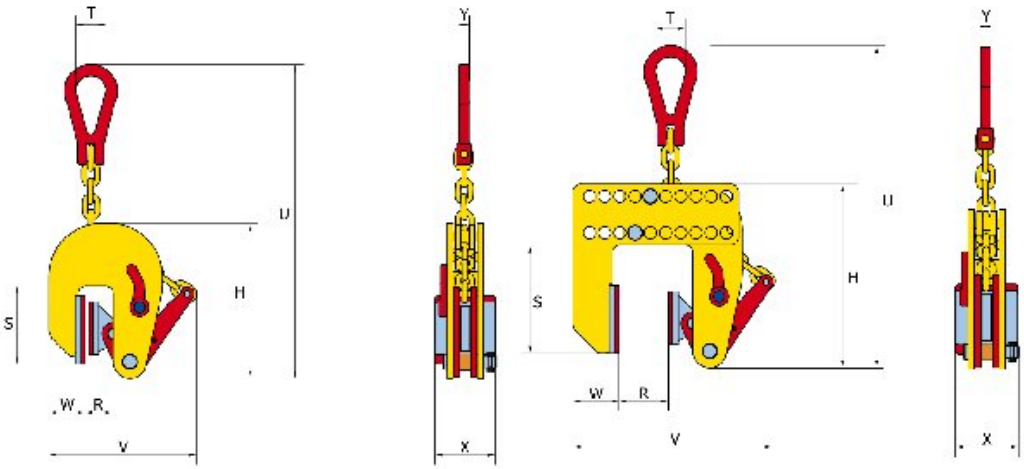
## Креслення