Рим болт TP клас 10

Інформація про товар

Точки можуть бути навантажені у всіх напрямках з межею робочого навантаження. Всі точки обертаються, щоб уникнути тріщин, що також дозволяє складати їх в сторону, коли вони не використовуються. Крім того, він має кульовий шарнір, завдяки якому підйомне вушко завжди знаходиться в правильному напрямку по відношенню до навантаження.

Матеріал: Вухо і вертлюг з легованої сталі класу 10.
Маркування: CE-marked, вантажопідйомність
Покриття: фарбований
Примітка: Поверхня, до якої прикріплені підйомні вушка, повинна бути плоскою і витримувати навантаження, якій вона буде піддаватися.

Коефіцієнт запасу міцності: 4:1

Код товару	Код	Вантажопідйомність тон	Thread mm	Tightening torque Nm	Pitch DIN 13	b mm	bi	d mm	e mm	g mm	SW mm	t mm	t1 mm	ø mm	Вага кг
11.420381400001	TP 0.7	0,5	M 10	10-40	1,5	36,5	32	M 10	18	48	34	41	55	13	0,42
11.420381400000	TP 0.7	0,7	M 12	15-40	1,75	36,5	32	M 12	18	48	34	41	55	13	0,43
11.420381400002	TP 0.7	0,7	M 12	15-40	1,75	36,5	32	M 12	25	48	34	41	55	13	0,43
11.420381400003	TP 0.7	1	M 14	30-40	2	36,5	32	M 14	20	48	34	41	55	13	0,43
11.420381401000	TP 1.4	1,4	M 16	45-130	2	36,5	32	M 16	20	48	34	41	55	13	0,43
11.420381401001	TP 1.4	1,4	M 16	45-130	2	36,5	32	M 16	30	48	34	41	55	13	0,44
11.420381401002	TP 1.4	1,7	M 20	75-130	2,5	36,5	32	M 20	30	48	34	41	55	13	0,46
11.420381401003	TP 1.4	1,7	M 24	90-130	3	36,5	32	M 24	30	48	34	41	55	13	0,49

11.420381402000	TP 2.5	2,5	M 20	100-170	2,5	52	34	M 20	30	68	46	57	70	16	0,95
11.420381402001	TP 2.5	2,5	M 20	100-170	2,5	52	34	M 20	40	68	46	57	70	16	0,97
11.420381402002	TP 2.5	2,5	M 20	100-170	2,5	52	34	M 20	50	68	46	57	70	16	1,04
11.420381402003	TP 2.5	2,5	M 20	100-170	2,5	52	34	M 20	70	68	46	57	70	16	1,07
11.420381404000	TP 4	4	M 24	190-280	3	57	45	M 24	30	75	50	63	85	18	1,43
11.420381404001	TP 4	4	M 24	190-280	3	57	45	M 24	45	75	50	63	85	18	1,48
11.420381404002	TP 4	4	M 24	190-280	3	57	45	M 24	50	75	50	63	85	18	1,5
11.420381404003	TP 4	4	M 30	190-280	3,5	57	45	M 30	35	75	50	63	85	18	1,5
11.420381406000	TP 6.7	6,7	M 30	230-400	3,5	70	45	M 30	35	95	65	78	86	20	2,33
11.420381406001	TP 6.7	6,7	M 30	230-400	3,5	70	46	M 30	45	95	65	78	86	20	2,37
11.420381406002	TP 6.7	6,7	M 30	230-400	3,5	70	46	M 30	50	95	65	78	86	20	2,44
11.420381406003	TP 6.7	6,7	M 30	230-400	3,5	70	46	M 30	60	95	65	78	86	20	2,45
11.420381408000	TP 8	8	M 30	270-600	3,5	81	60	M 30	35	106	75	86	115	23	3,59
11.420381408001	TP 8	8	M 30	270-600	3,5	81	60	M 30	45	106	75	86	115	23	3,64
11.420381410000	TP 10	10	M 36	270-600	4	81	60	M 36	50	106	75	86	115	23	3,72
11.420381410001	TP 10	10	M 36	270-600	4	81	60	M 36	54	106	75	86	115	23	3,82
11.420381412003	TP 12.5	12,5	M 42	270-700	4,5	81	60	M 42	50	106	75	86	115	23	3,82
11.420381412002	TP 12.5	12,5	M 42	270-700	4,5	81	60	M 42	60	106	75	86	115	23	3,91
11.420381412000	TP 12.5	12,5	M 42	270-700	4,5	81	60	M 42	63	106	75	86	115	23	3,94
11.420381412013	TP 12.5	12,5	M 45	270-700	4,5	81	60	M 45	60	106	75	86	115	23	4,03
11.420381412001	TP 12.5	12,5	M 48	270-700	5	81	60	M 48	72	106	75	86	115	23	4,33
11.420381417003	TP 17	13	M 42	350-800	4,5	104	70	M 42	60	127	95	106	140	30	7,34
11.420381417000	TP 17	17	M 45	350-800	4,5	104	70	M 45	60	127	95	106	140	30	7,5

11.420381417001	TP 17	17	M 48	350-800	5	104	70	M 48	60	127	95	106	140	30	7,57
11.420381417002	TP 17	18	M 56	350-900	5,5	104	70	M 56	78	127	95	106	140	30	8
11.420381420000	TP 20	20	M 64	350-900	6	104	70	M 64	96	127	95	106	140	30	8,85
11.420381420001	TP 20	20	M 64	350-900	6	104	70	M 64	110	127	95	106	140	30	9,2
11.420381428000	TP 28	28	M 64	500-1.000	6	129	80	M 64	96	174	115	135	170	35	16,3
11.420381428001	TP 28	28	M 72	500-1200	6	129	80	M 72	120	174	115	135	170	35	17,6
11.420381428002	TP 28	28	M 80	500-1200	6	129	80	M 80	150	174	115	135	170	35	19,5
11.420381435000	TP 35	35	M 80	500-1.400	6	148	100	M 80	120	187	135	146	220	43	25,1
11.420381435001	TP 35	35	M 90	500-1500	6	148	100	M 90	150	187	135	146	220	43	27,6
11.420381440002	TP 40	40	M 80	500-1.500	6	170	110	M 80	120	233	150	182	240	46	35,5
11.420381440000	TP 40	40	M 90	500-1500	6	170	110	M 90	115	233	150	182	240	46	36,5
11.420381440003	TP 40	40	M 90	500-1500	6	170	110	M 90	150	233	150	182	240	46	38
11.420381440001	TP 40	40	M 100	500-1700	6	170	110	M 100	150	233	150	182	240	46	39,8
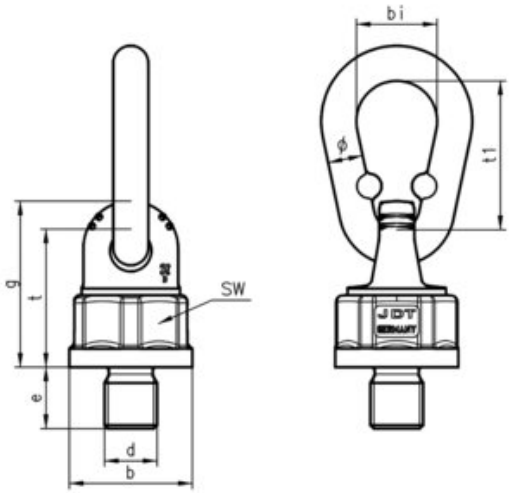
Креслення